Mehr Licht & Frischluft im Fahrzeug

Grünverglaste Nachrüstfenster für gängige Fahrzeugmodelle

Für Mercedes Vito
Fenster werden eingeklebt. Länge: 1108 Höhe: 569mm,
Öffnung Schiebefenster B: 400 x H: 380 mm.

Linke Seite	**31862**	1	**599,–**
Rechte Seite	**31863**	1	**599,–**

Für Renault Trafic
Fenster werden eingeklebt. Länge: 1160 Höhe: 590mm,
Öffnung Schiebefenster B: 360 x H: 300 mm

Linke Seite	**31866**	1	**599,–**
Rechte Seite	**31867**	1	**599,–**

DOMETIC

Micro-HEKI – Doppelt verglaste Klarglas-Dachhaube für Reisemobile und Caravans

- **Alubeschichtete Oberseite reflektiert Sonneneinstrahlung**
- **Schwarzes Fliegenschutzplissee**
- **Großer Glasüberstand bietet Schutz vor Regen**
- **Maximaler Öffnungswinkel ca. 50°**

Technische Daten:
Ausschnittmaß: 280 x 280 mm, Lichtes Durchgangsmaß: 238 x 186 mm
Außenmaß: 408 x 370 mm, Außenmaß: Innenrahmen: 312 x 312 mm
Tiefe Innenrahmen: 75 mm, Höhe über Dach: 99 mm, Gewicht 1,7 kg
Weitere Informationen finden Sie auf Seite 574.

Mit Zwangsbelüftung und Insektenschutz			
	37330	1	**74,90**
Mit Zwangsbelüftung, Insektenschutz und Verdunkelungsrollo			
	37333	1	**84,90**
Ohne Zwangsbelüftung, mit Insektenschutz			
	37331	1	**78,90**
Ohne Zwangsbelüftung, mit Insektenschutz und Verdunkelungsrollo			
	37334	1	**88,90**

Schiebefenster 548
Ausstellfenster ..... 549 – 550
Bullaugen 550
Austausch-Schiebefenster f. Kombifahrz. 554
Spezialfenster 555
Ersatzteile Fenster ..... 556 – 557
Kassettenrollos ..... 558 – 561
Verdunkelungssysteme Fahrerhaus ..... 562 – 563
Vorhänge für VW Busse 565
Dachhauben ..... 566 – 577
Ersatzteile Dachhauben ..... 578 – 579
Dachhauben REMItop ..... 580 – 581
Schiebefenster 580
Moskitonetze ..... 582 – 585
Windabweiser 586
Lüftungsgitter Fahrerhaus ..... 587 – 589
Thermomatten ..... 590 – 592
Fahrzeugschutz außen ..... 593 – 596
Thermovorhänge für Kastenwagen 597
Fahrzeugisolierung Reisemobile 598

S-4 Fenster mit Verdunkelung und Moskitoschutz

DOMETIC

Vollkunststoff-Fenster mit integriertem Verdunkelungsrollo und Moskitoschutz

- **Keine Kältebrücken**
- **Optimale Wärmedämmung**
- **Mit Insektenschutz und Verdunkelung**
- **Fertig vormontiert**
- **Verformungssicher mit Stahleinlage**

Doppelte Acrylverglasung.
Optimiert die Wärmedämmung - entspricht Wohnungsbaunormen
Außenrahmen Polyurethan, hochisolierend.
Fertig vormontiert. Einfach und schnell eingebaut.
Einhandbedienung für Rollos.
Sicher, mit neuer Sicherheits-Technik.

Plan anliegende Fensterverschlüsse und Aussteller. Mit Teleskopausstellern und Sicherheits-Fensterriegeln. Ausführung: Acrylglastönung grau. Außenrahmen schwarz (RAL 9005) Innenrahmen cremeweiß (RAL 9001). Verdunkelungsrollo außen alu-be-schichtet, innen weiß, Insektenschutzgaze weiß.

Montagetipp für Seitz Fenster
Innen- und Außenrahmen werden miteinander verschraubt. Einbaufertig für eine Wandstärke von 26 mm. Bei geringeren Wandstärken muss ein Innenrahmen (z.B. Holzrahmen) eingesetzt werden.
Bei größeren Wandstärken wird ein Blendrahmen eingebaut. Eventuell müssen längere Schrauben verwendet werden.
Größtmögliche Wandstärke ist 53 mm

Für Wandstärke 26 mm

Robuster Außenrahmen

Insektenschutz- u. Verdunkelungsrollo

Einfache Montage

S-4 Schiebefenster - links oder rechts montierbar

Die bevorzugte Wahl
S4 Schiebefenster mit Acrylglasscheibe und Sicherheitsfensterriegel.
Die vordere Scheibe (in Fahrtrichtung gesehen) ist verschiebbar. Außen- und Innenrahmen sind von innen miteinander verschraubt und bieten so eine langlebige und wirksame Abdichtung.

Die S-4 Schiebefenster können links und rechts am Fahrzeug montiert werden.

Ausschnittmaß
Das Maß des Außenrahmens ist um ca. 45 mm in der Breite und um ca. 33 mm in der Höhe größer als das Ausschnittsmaß.

S-4 Schiebefenster

Scheiben-maß BxH	Ausschnitt-maß: BxH	Art.Nr	Preis
468x382	500x450	31241	334,90
518x512	550x580	31243	398,90
568x282	600x350	31245	338,90
568x434	600x500	31247	378,90
568x534	600x600	31249	418,90
668x232	700x300	31251	338,90
668x332	700x400	31253	374,90
668x382	700x450	31255	408,90
668x484	700x550	31257	438,90
668x534	700x600	31259	448,90
718x332	750x400	31261	388,90
718x534	750x600	31263	528,90
768x282	800x350	31265	388,90
768x382	800x450	31267	424,90
868x334	900x400	31271	448,90
868x382	900x450	31273	464,90
868x434	900x500	31275	498,90
868x484	900x550	31277	568,90
868x534	900x600	31279	608,90
968x434	1000x500	31281	518,90
968x484	1000x550	31283	568,90
968x534	1000x600	31285	648,90
1068x382	1100x450	31289	528,90
1168x534	1200x600	31291	708,90
1268x484	1300x550	31293	708,90
1268x534	1300x600	31295	754,90
1418x534	1450x600	31297	778,–

S-4 Ausstellfenster

Das bewährte Komplettfenster für Reisemobile und Wohnwagen.

EXPERTEN TIPP

Mit Teleskopausstellern und integriertem Verdunkelungs- und Insektenschutzrollo. Optimiert die Wärmedämmung. Sicherheitsriegel verhindern ein Öffnen des Fensters von außen.

Fotos: © Dometic-Seitz

Komplett mit Innenrahmen in Cremeweiß, sowie Insektenschutz- und Verdunkelungsrollo

S-4 Ausstellfenster				Ersatzscheibe Grauglas		
Maß über alles BxH	Ausschnitt-maß: BxH	Art.Nr.	Preis	Scheiben-maß	Art.Nr.	Preis
393x531	350x500	31190	289,90	318x434	31530	169,–
544x330	500x300	31191	278,90	468x232	31531	145,–
544x380	500x350	31192	314,90	468x282	31532	165,–
544x480	500x450	31193	324,90	468x382	31533	169,–
544x631	500x600	31194	374,90	468x534	31534	185,–
594x581	550x550	31195	374,90	518x484	31535	192,50
594x611	550x580	31196	378,90	518x512	31536	182,50
594x631	550x600	31197	384,90	518x534	31537	182,50
644x531	600x500	31198	374,90	568x434	31538	182,50
644x631	600x600	31199	408,90	568x534	31539	187,50
695x330	650x300	31200	314,90	618x232	31540	169,–
745x330	700x300	31201	324,90	668x232	31541	172,50
745x430	700x400	31202	378,90	668x332	31542	182,50
745x481	700x450	31203	395,90	668x382	31543	185,–
745x481	700x550	31204	428,90	668x484	31544	195,–
745x631	700x600	31205	438,90	668x534	31545	202,50
797x430	750x400	31206	378,90	718x332	31546	195,–
797x481	750x450	31207	408,90	718x382	31547	207,50
797x631	750x600	31208	448,90	718x534	31548	209,50
846x380	800x350	31209	378,90	768x282	31549	192,50
846x481	800x450	31210	418,90	768x382	31550	202,50
948x430	900x400	31211	428,90	868x334	31551	202,50
948x481	900x450	31212	438,90	868x382	31552	207,50
948x531	900x500	31213	474,90	868x434	31553	217,50
948x581	900x550	31214	474,90	868x484	31554	219,90
948x631	900x600	31215	498,90	868x534	31555	225,–

S-4 Ausstellfenster				Ersatzscheibe Grauglas		
Maß über alles BxH	Ausschnitt-maß: BxH	Art.Nr.	Preis	Scheiben-maß	Art.Nr.	Preis
1048x481	1000x450	31216	478,90	968x382	31556	212,50
1048x531	1000x500	31217	498,90	968x434	31557	219,90
1048x581	1000x550	31218	538,90	968x484	31558	228,90
1048x631	1000x600	31219	548,90	968x534	31559	235,–
1048x832	1000x800	31220	634,90	968x734	31560	279,–
1148x481	1100x450	31222	508,90	1068x382	31562	229,–
1148x581	1100x550	31223	558,90	1068x484	31563	249,–
1148x733	1100x700	31224	624,90	1068x634	31564	279,–
1248x330	1200x300	31225	464,90	1168x232	31565	202,50
1249x380	1200x350	31226	486,–	1168x282	31566	209,90
1249x531	1200x500	31227	568,90	1168x434	31567	255,–
1249x631	1200x600	31228	614,90	1168x534	31568	269,–
1249x733	1200x700	31229	654,90	1168x634	31569	285,–
				1168x734	31570	309,–
1343x581	1300x550	31231	624,90	1268x484	31571	265,–
1343x631	1300x600	31232	654,90	1268x534	31572	275,–
1500x581	1450x550	31233	694,90	1418x484	31573	285,–
1500x631	1450x600	31234	697,90	1418x534	31574	289,–
1500x733	1450x700	31235	748,90	1418x634	31575	319,–
				1568x484	31576	315,–
1650x631	1600x600	31237	697,90	1568x534	31577	329,–

Passende Dichtmittel zur Fenstermontage finden Sie auf den folgenden Seiten.

EXPERTEN TIPP

S7P 5000 – Für Kastenwagen mit leicht gewölbter Karrosserieform außen

DOMETIC

S7P 5000 für Kastenwagen mit leicht gewölbter Außenfläche

- Flächenbündig abschließende Scheibe
- Ausgezeichnete Wärmedämmung
- Doppelte Acrylverglasung, dunkel getönt
- Leichter Aluminiumrahmen
- Für Wandstärken von 22 bis 43mm
- Optional erhältliches Verdunkelungssystem

Fenster mit Wölbungsradius von 5000 mm, pulverbeschichtete Aluminiumprofile, leichtes Gewicht, exzellente Wärmedämmung, hohe Oberflächengüte, perfekt abgestimmtes Verdunkelungssystem, wohnliche Atmosphäre im Innenraum, mit stufenlosen Ausstellern. Verdunkelungssystem für S7P 5000 bitte extra bestellen.

Ausschnittmaß B x H (mm)	Gesamtmaß B x H (mm)	Lichtes Maß B x H (mm)	Gewicht (kg)	Art.-Nr.:	Preis
280x380	308x408	230x330	2,9	**31312**	**349,--**
490x500	518x528	440x450	4,0	**31311**	**349,--**
560x465	588x493	510x415	4,5	**31310**	**349,--**
700x510	728x538	650x460	4,8	**31309**	**385,--**
750x455	778x493	700x415	4,8	**31308**	**385,--**
818x315	843x343	768x265	4,6	**31307**	**385,--**
960x450	988x478	910x400	5,6	**31304**	**385,--**
985x465	1013x493	935x415	6,1	**31303**	**439,--**

Verdunkelungssystem für S7P 5000, cremefarben

- Duett Wabenrollo und Insektenschutz in flach anliegender Kassette
- Stufenlos mit einer Hand verstellbar
- Einzeln oder zusammen zu verschieben

Für Ausschnittmaß B x H (mm)	Art.-Nr.:	Preis	Für Ausschnittmaß B x H (mm)	Art.-Nr.:	Preis
280x380	**31325**	**209,--**	750x465	**31322**	**242,--**
490x500	**31326**	**242,--**	818x315	**31323**	**242,--**
560x465	**31320**	**242,--**	960x450	**31324**	**275,--**
700x510	**31321**	**242,--**	985x465	**31327**	**275,--**

Zubehör Montagesatz für S7P 5000 Fenster

Lieferumfang: Montageklammern und Schrauben für die jeweilige Wandstärke. Wichtiges Zubehör, die die Montage der Fenster erleichtern.

Wandstärke in mm	Art.-Nr.:	Preis	Wandstärke in mm	Art.-Nr.:	Preis
22-23	**31330**	**11,--**	32-33	**31335**	**11,--**
24-25	**31331**	**11,--**	34-35	**31336**	**12,--**
26-27	**31332**	**11,--**	36-37	**31337**	**12,--**
28-29	**31333**	**11,--**	38-39	**31338**	**12,--**
30-31	**31334**	**11,--**	40-41	**31339**	**12,--**
			42-43	**31340**	**12,--**

Bullaugen starr oder ausstellbar – Der Eye-Catcher für Vans, Kastenwagen und Hochdächer

- Starr oder ausstellbar
- Perfekt geeignet für Hochdächer und Vans
- Mit braunem Rahmen
- Acrylglas doppelt verglast, dadurch gute Isolierung
- Glasfarbe: Grau

① **Bullauge ausstellbar**
Maße: 404x426 mm, Ausschnittmaß: 350 mm, geeignet für Wandstärke: 28-32 mm, inkl. obere Scharnierleiste + 1 Aussteller, mit feinem Siebdruck am Rand umlaufend
32265 **212,80**

② **Bullauge starr inkl. Gummiprofil zum sauberen Innenabschluss**
Für Wandstärke 25-27.
Ø 282 mm, Ausschnittmaß: 300 mm **32260** **82,75**
Ø 362 mm, Ausschnittmaß: 380 mm **32261** **88,–**

Star Brite Reinigung für Reisemobil und Caravan

①

Premium Spray Wachs mit PTEF
Wachsspray schützt den wertvollen Lack des Caravans und Reisemobils. Für GFK, Aluminium und Metallflächen. PTEF überzieht die Oberfläche mit einer Schutzschicht. Inhalt: 650ml

②

Schwarze Streifen Entferner Beseitigt schwarze Streifen. Schnelle und einfache Reinigung. Schlieren und Verschmutzung durch Regenwasser werden entfernt. Inhalt: 650ml

Star Brite Pflege für Acrylglas-Fenster

③ ④ ⑤

③ Step 1: Acrylglas-Reinigung und Auffrischung
Zur Reinigung und Auffrischung von Kunststoff-Fenstern.
Entfernt leichte Kratzer, verhindert statische Aufladung und Staubanziehung, Reduziert Blindstellen. Inhalt: 250 ml

④ Step 2: Acrylglas Versiegelung Mit UV-Blocker zum Schutz vor Vergilben und Verstumpfung von Kunststoff-Fenstern. Glanz und Klarheit bleiben erhalten. Inhalt: 250 ml

⑤ Regenabweiser Windschutzscheiben u. Fenster. Verbessert die Sicht. Inhalt: 250 ml

	Artikel	Für DE, GB, DK				Für ES, IT, FR				Für FI, SE, NO			
①	Premium Spray Wachs	61608	6	16,99	GP* 26,14/1 Liter	616081	6	16,99	GP* 26,14/1 Liter	616082	6	16,99	GP* 26,14/1 Liter
②	Schwarze Streifen Entferner	61603	6	16,95	GP* 26,08/1 Liter	616031	6	16,95	GP* 26,08/1 Liter	616032	6	16,95	GP* 26,08/1 Liter
③	Acrylglas-Reinigung und Auffrischung	61600	6	12,95	GP* 51,80/1 Liter	616001	6	12,95	GP* 51,80/1 Liter	616002	6	12,95	GP* 51,80/1 Liter
④	Acrylglas Versiegelung	61601	6	12,95	GP* 51,80/1 Liter	616011	6	12,95	GP* 51,80/1 Liter	616012	6	12,95	GP* 51,80/1 Liter
⑤	Wetterschutz Windschutzscheibe	61602	6	16,95	GP* 67,80/1 Liter	616021	6	16,95	GP* 67,80/1 Liter	616022	6	16,95	GP* 67,80/1 Liter

SHAREaCAMPER
Deutschland, Australien, Neuseeland

Volle Kontrolle
Full control
- Mietpreis
  Rental rates
- Verfügbarkeit
  Availability
- wer ihr Fahrzeug mietet
  Who rents your vehicle

Versicherungsschutz
Insurance coverage
- Voll-/Teilkasko, Kfz-Haftpflicht
  Comprehensive insurance
- Pannendienst
  Roadside assistance
- Übergabeprotokoll
  Handover reports

Einfache Abwicklung
Easy hires
- Sicherheitskaution
  Security bond
- Fahrerverifizierung
  Driver verification
- Sichere Zahlung
  Secure payments

Lassen Sie sich beraten:
Let us advise you
+49 221 98 258 260
info@shareacamper.de

jetzt selbst Vermieter werden
rent your camper now

Unsere Versicherungspartner:
Our insurance partners:
RMV KRAVAG R+V Allianz

www.shareacamper.de
Geteilter Camper. Doppelte Freude.

Fenstermaße

Maximale Einbaumaße für Fenster im Kastenwagen

In dieser Tabelle finden Sie die maximalen Ausschnittmaße für die einzelnen Fahrzeuge. Grundsätzlich können Sie alle Fenster mit einem festen Alu- bzw. Kunststoffrahmen einbauen.
Beachten Sie jedoch die Gegebenheiten, speziell im Schiebetürbereich (Zwischenraum von geöffneter Schiebetür und der dahinterliegenden Wand). Karosserieprägungen stören manchmal die Auflagefläche der Fenster.

VW T2 kurzer Radstand

Radstand
2460

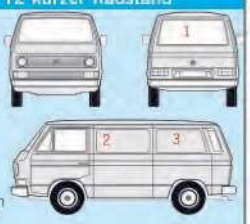

1=1100x450mm
2=980x400mm
3=800x400mm

VW Bus kurzer Radstand - ab Bj. 03

Radstand
3000

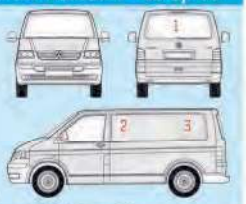

1=750x450mm
2=950x500mm + 1000x500mm (FS)
3=750x450mm

VW Bus langer Radstand - ab Bj.03

Radstand
3400

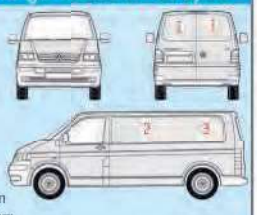

1=500x450mm
2=1000x450mm
3=1100x450mm

Merc. Sprinter/VW Crafter - ab Bj. 06

Radstand
3250

1=500x550mm
2=1000x500mm
3=1100x500mm

Merc. Sprinter/VW Crafter - ab Bj.06

Radstand
3665

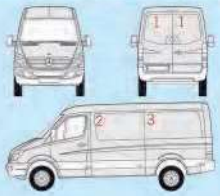

1=500x550mm
2=1000x500mm
3=1200 x 500mm

VW T4 kurzer Radstand - bis 03

Radstand
2920

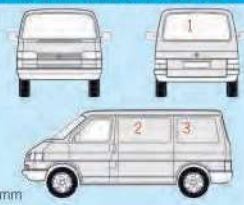

1=1100x450mm
2=1000x450mm
3=800x450mm

VW T4 langer Radstand - bis Bj.03

Radstand
3320

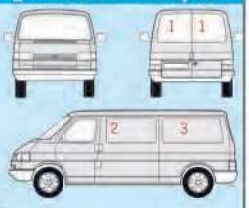

1=500x450mm
2=1000x450mm
3=1100x450mm

Merc.s Sprinter / VW Crafter - ab Bj.06

Radstand
4325

1=500x550mm
2=1000x500mm
3=1450 x550mm

Sprinter/LT kurzer Radstand bis Bj. 06

Radstand
3000

1=500x550mm
2=1000x500mm
3=1000x500mm

Vito ab Bj. 2003 - 2014

Radstand
3200

1=900x400mm, 2=750x400mm, 3=700x400mm

Vito ab Bj. 2014

Radstand
3200

1=900x400mm, 2=750x400mm, 3=700x400mm

Sprinter/LT mittl. Radstand bis Bj. 06

Radstand
3550

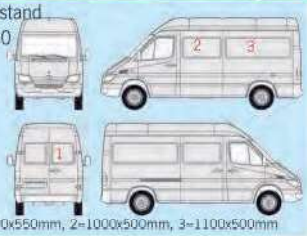

1=500x550mm, 2=1000x500mm, 3=1100x500mm

Sprinter/LT langer Radstand bis Bj. 06

Radstand
4025

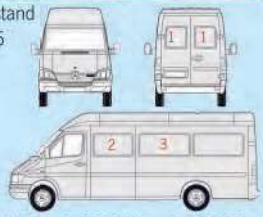

1=500x550mm, 2=1000x500mm, 3=1100x500mm

Ren.Trafic/Op.Vivaro ab Bj. 03 bis 13

Radstand
3498

1= 350x450mm, 2=800x450mm 3=1000x450mm

Renault Trafic/Opel Vivaro - bis Bj. 03

Radstand
3098

1=350x450mm, 2=800x450mm, 3=900x450mm

Renault Trafic ab Bj. 2014

Radstand
3098

1=1100x450mm, 2=900x400mm, 3=700x300mm

Renault Master/Opel Movano Bj. 03-10

Radstand
3078

1=480x450mm, 2=900x450mm, 3=800x450mm

Ford Transit - bis Bj. 12 kurz. Radstand

Radstand
2933

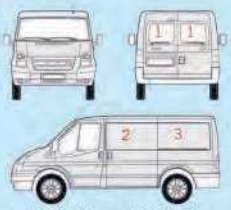

1=500x450mm, 2=900x450mm, 3=800x450mm

Ford Transit - bis Bj. 12 lang. Radstand

Radstand
3300

1=500x450mm
2=1000x500mm+ 1100x500mm (FS)
3=1200x500mm

Ford Custom - ab Bj. 13 kurz. Radstand

Radstand
2933

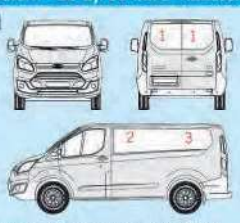

1=500x350mm, 2=750x400mm, 3=700x300mm

Ford Custom - ab Bj 13 lang. Radstand

Radstand
3300

1=500x350mm, 2=750x400mm, 3=700x300mm

Fiat Ducato mittl. Radstand - ab Bj.06

Radstand
3450

1=600x500mm
2=1000x500mm+ 1200x500mm
3=1000x500mm

Fiat Ducato kurz. Radstand - ab Bj.06

Radstand
3000

1=600x500mm
2=1100x550mm+ 200x550mm (FS)
3=1450x550mm

Fiat Ducato mittl. Radstand bis Bj. 06

Radstand
3200

1=600x500mm
2=1000x500mm+ 1200x500mm (FS)
3=1000x500mm

Fiat Ducato kurzer Radstand bis Bj. 06

Radstand
2850

1=500x500mm
2=900x500mm
3=900x500mm

Schiebefenster mit Spezialglas

Ausschnittmaß	Art. Nr.	Preis
400x300	31610	138,70
800x400	31850	160,30
960x450	31612	174,60
600x250	31613	145,90
500x450	31614	150,70
800x450	31615	162,70
800x340	31616	155,50

- Glasfenster mit Aluminiumrahmen
- Fenster graugetönt
- Rahmen schwarz
- Typgeprüft ECE 43 R
- 4 Radien 85R
- Links und rechts verwendbar

Aluminium Hochdach-Aufstellfenster

- Ideal auch für Alkovenfahrzeuge
- Stabiler Außenrahmen
- Sehr gute Lüftung
- Wandstärken von 30-35 mm
- Ausschnittmaß 460 x 160 mm
- Rahmenfarbe: Silber

34432 | 1 | 229,95

Ersatzflügel für Fenster 34432

34433 | 1 | 171,98

ParaPress – Isolierfenster

- Thermische Trennung – ohne Kältebrücke
- Glas grau mit Siebdruck am Rand
- Rahmen grau lackiert (RAL 9007)

Ausstellfenster (BxH in mm):

500x550	30961	254,90
800x400	30962	277,50
700x520	30963	269,–
900x520	30964	299,90
900x550	30965	328,90
1200x550	30966	379,90
1300x550	30967	399,90

Schiebefenster (B x H im mm):

600x550	30970	279,90
700x500	30971	299,90
900x450	30972	317,90

Polyvision – Schiebefenster

- Leichte Wölbung
- Thermische Trennung des Rahmens
- Alurahmen Silber – Radius 75mm
- Hellgrau getöntes Acrylglas
- Bürstenprofil am Schiebeteil
- Sicherer Verschlussbügel
- Keine Kältebrücken

Ausschnittmaß (BxH in mm)

	Links	Rechts	Preis
750x350		32241	449,–
700x500	322411		429,–
750x550	322421		459,–
800x400	32243	322431	399,–
900x450		322441	429,90
900x550	32245	322451	489,–

Dichtmassen zum Einbau von Fenstern

EXPERTEN TIPP

Dichtmassen zum Einbau von Fenstern, Dachhauben, Kofferklappen und weiteren Elementen mit Rahmen. An den Außenflächen von Reisemobiler, Vans und Wohnwagen.

DEKASEAL 8936 abtupfbare Dichtmasse

Farbe: Anthrazit 310ml | 50030 | 11,99

GP 37,90/1Liter

Farbe: Lichtgrau 310ml | 500306 | 12,40

GP 37,90/1Liter

Sika Lastomer 710 dauerelastische Dichtmasse

Härtet unter UV Einstrahlung nicht übermäßig aus

Farbe: Weiß 310ml | 38062 | 9,95

GP 35,45/1Liter

Farbe: Schwarz 310ml | 38060 | 9,95

GP 35,45/1Liter

Gefahr

Achtung

Fensterabdeckprofile

Perfekter Übergang zur Innenverkleidung. Das Profil wird auf die Tiefe der jeweiligen Wandstärke zugeschnitten, verklebt oder mit Kappenschrauben (nicht im Lieferumfang) befestigt.

③ **Innenprofilstange** 2 m Hellgrau

38000 | 1 | 8,40

④ **Winkelecke 90°** Hellgrau

38002 | 1 | 2,64

⑤ **Rundbogen Radius 80°** Hellgrau

38004 | 1000 | 3,85

Rundbogen, Radius 60°

für ParaDesign Fenster, Hellgrau

38003 | 1 | 3,85

Austauschscheiben für Kombifahrzeuge

Schiebefenster im Austausch für festverglaste Scheiben

- Frische Luft im Fahrzeug.
- Grünverglaste Austauschscheiben für gängige Fahrzeugmodelle
- Scheiben werden eingeklebt

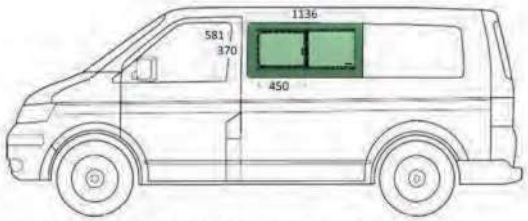

Austauschschiebefenster für VW T5/T6
Länge: 1136 Höhe: 581mm
Öffnung Schiebefenster B: 450 x H: 370mm

Linke Seite	**31860**	1	**599,–**
Rechte Seite	**31861**	1	**599,–**

Austauschschiebefenster für Mercedes Vito
Länge: 1108 Höhe: 569mm
Öffnung Schiebefenster B: 400 x H: 380 mm

Linke Seite	**31862**	1	**599,–**
Rechte Seite	**31863**	1	**599,–**

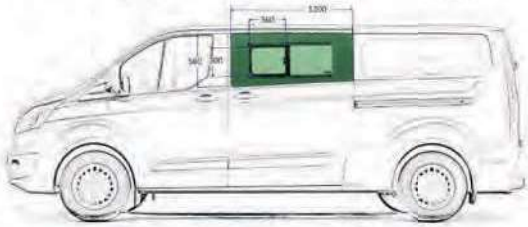

Austauschschiebefenster für Ford Transit Custom
Länge: 1200 Höhe: 560mm
Öffnung Schiebefenster B: 360 x H: 300 mm

Linke Seite	**31864**	1	**599,–**
Rechte Seite	**31865**	1	**599,–**

Austauschschiebefenster für Renault Trafic
Länge: 1160 Höhe: 590mm
Öffnung Schiebefenster B: 360 x H: 300 mm

Linke Seite	**31866**	1	**599,–**
Rechte Seite	**31867**	1	**599,–**

Zum Einkleben von Fenstern

ab 29,50

Sikaflex®-265
ist ein elastischer, hochbelastbarer, toleranzausgleichender Komponenten-Klebstoff auf Polyurethan-Basis.
Geeignet für Direktverglasung, allgemeine Verklebungen und Abdichtungen.
Gute Abglättbarkeit und Alterungsbeständigkeit.
Geeignet für erfahrene Anwender

GP*79,67/Liter	**29479**	12	**24,40**

Primer 206 G+P 30 ml
zur Vorbehandlung

GP*53,20/100ml	**294470**	6	**15,95**

Autoglas-Set SikaTack Drive
Zum Einkleben von starren Schiebe- und Ausstellfenstern in die Karosserie. Extrem hohe Zugfestigkeit und höchster Weiterreißwiderstand. Sika Tack hat eine Hautbildezeit von 10 - 15 Minuten.

Pflege für Acrylglas-Fenster

EXKLUSIV

NEU NEW

Acrylglas-Reinigung und Auffrischung
Zur Reinigung und Auffrischung von verschmutzten Acrylglas-Oberflächen
Entfernt leichte Kratzer, verhindert statische Aufladung und Staubanziehung,
Reduziert Blindstellen.

Inhalt: 250 ml GP*/51,80/1 Liter	**61600**	6	**12,95**

Acrylglas Versiegelung
Mit UV-Blocker zum Schutz vor Vergilben und Verstumpfung der Acryl-Oberfläche. Glanz und Klarheit der Acrylglas-Oberflächen bleiben erhalten.

Inhalt: 250 ml GP*/51,80/1 Liter	**61601**	6	**12,95**

Wetterschutz für die Windschutzscheibe
Verbessert die Sicht durch die Windschutzscheibe bei Regen und nassem Schnee. Inhalt: 250 ml

GP*/51,80/1 Liter	**61602**	6	**16,95**

Ausstellfenster für Fiat Ducato, Peugeot Boxer und Citroën Jumper ab Bj. 7/2006

- **Spezielle Ausstellfenster für Fiat Ducato Citroën Jumper + Peugeot Expert ab Bj. 7/2006**
- **Optimal an die Kontur des Fahrzeugs angepasst**
- **Sehr guter Sichtschutz durch schwarze Tönung**
- **Geringer Helligkeitsverlust im Innenraum**
- **Keine vorstehenden Beschläge – größtmögliche Sicherheit**
- **Thermischer Schutz durch Acryl-Isolierverglasung**

Lieferumfang: Glas, Aussteller, Riegelverschlüsse sowie Gummiprofil

① **Schiebetürfenster** 1051x650mm für Ausschnittmaß: 985x465mm
2 Verschlussriegel — 32200 — 1 — 349,90

Seitenfenster (o.Abb.) 816x650mm für Ausschnittmaß: 750x465mm,
2 Verschlussriegel — 32204 — 1 — 276,45

② **Seitenfenster** 566x650mm für Ausschnittmaß: 500x520mm
2 Verschlussriegel — 32201 — 1 — 208,90
Milchglas — 32202 — 1 — 208,90

③ **Heckfenster** 816x650mm für Ausschnittmaß: 550x490mm
1 Verschlussriegel — 32203 — 1 — 239,–

Vorgenannte Fenster eignen sich für Kastenwagen (nicht geeignet zum Austausch der Originalverglasung)

Ausstellfenster für die Heckklappe VW T6

S7P 5000 Ausstellfenster 960 x 450 mm

- **Lüftung im Schlafbereich des VW Busses**
- **Ausgezeichnete Wärmedämmung**
- **Flächenbündig abschließende Scheibe**
- **Doppelte Acrylverglasung**
- **Leichter Aluminiumrahmen**
- **Für Wandstärken von 22-43 mm**

Ein evtl. vorhandener Heckscheibenwischer entfällt.

Lieferumfang:
1 S7P Ausstellfenster + 3-teiliges Innenverkleidungsset mit hellgrauer Oberfläche

31299 — 599,50

Verdunkelungsrollo für Ausstellfenster S7P 5000
Plisseerollo mit wohnlichem Wabenmuster und schwarzem Fliegenschutzrollo in flach anliegender Kassette. Die Rollos können stufenlos verstellt werden.

31324 — 275,–

VW T5 Schiebefenster für Kombi

Schiebefenster VW T5 Fahrerseite

für Originalausschnitt VW T5 Fahrerseite. Im Austausch für das starre Glasfenster im vorderen Bereich. Leicht grün getöntes Fenster mit integriertem Schiebefenster, in vier Rasterschritten zu öffnen (Moskitoschutz: siehe Lüftungsgitter im Wohnraum).
ab Modell 2007 — 33228 — 1 — 649,90

VW T5 Aufstellfenster für Kastenwagen

Ausstellfenster S 6.5

Innenrahmen grau. Für VW T5 Kastenwagen Schiebetür und gegenüber. Mit hochisolierendem Wabenplissee und Moskitonetzrollo. Acrylglasscheibe dunkelgrau getönt.
Montage nur durch REIMO-Fachhändler, keir Einzelverkauf möglich!
Ausschnittmaß: 900x450 mm — 31300 — 1 — 519,90

S4 Fenster-Ersatzteile

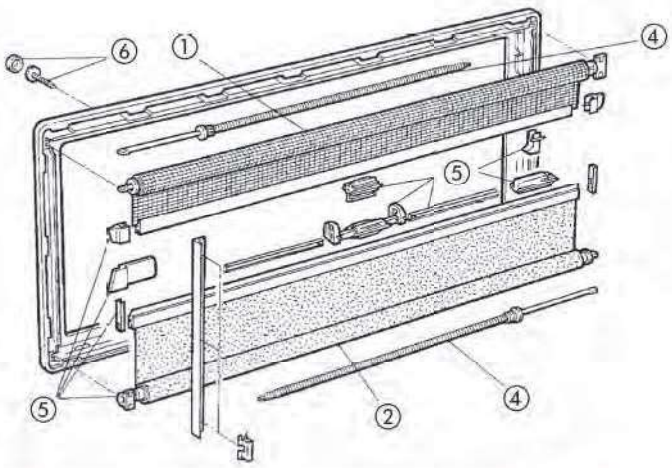

Ausschnittmaß	① Fliegenschutzrollo Weiß		② Verdunkelungsrollo Silber/Creme		③ Innenrahmen Creme komplett m. Rollo	
350x500	315302	27,–	315301	26,95	E5660	142,50
500x300	315342	30,10	315341	32,50	E434	151,60
500x350	315342	30,10	315341	32,50	E5661	142,–
500x450	315342	30,10	315341	32,50	E4437	154,40
500x600	315342	30,10	315341	32,50	E5662	145,50
550x550	315372	33,50	315371	34,90	E3756	157,–
550x580	315372	33,50	315371	34,90	E5663	148,–
550x600	315372	33,50	315371	34,90	E5664	148,40
600x500	315392	32,90	315391	33,90	E454	157,–
600x600	315392	32,90	315391	33,90	E5659	151,90
650x300	315402	29,95	315401	36,40	E5666	145,60
700x300	315452	30,90	315451	35,90	E5667	145,60
700x400	315452	30,90	315451	35,90	E4010	159,40
700x450	315452	30,90	315451	35,90	E480	161,40
700x550	315452	30,90	315451	35,90	E5668	153,40
700x600	315452	30,90	315451	35,90	E4777	164,50
750x400	315482	31,40	315481	36,90	E6050	162,98
750x450	315482	31,40	315481	36,90	E3877	164,99
750x600	315482	31,40	315481	36,90	E5669	158,–
800x350	315502	31,40	315501	36,90	E3055	164,25
800x450	315502	31,40	315501	36,90	E5670	151,40
800x550	315502	31,40	315501	36,90	–	
900x400	315552	31,90	315551	41,40	E5671	157,90

Ausschnittmaß	① Fliegenschutzrollo Weiß		② Verdunkelungsrollo Silber/Creme		③ Innenrahmen Creme komplett m. Rollo	
900x450	315552	31,90	315551	41,40	E5672	159,–
900x500	315552	31,90	315551	41,40	E493	171,40
900x550	315552	31,90	315551	41,40	E473	172,40
900x600	315552	31,90	315551	41,40	E416	173,40
1000x450	315553	35,40	315554	46,90	E5674	162,40
1000x500	315553	35,40	315554	46,90	E4914	174,30
1000x550	315553	35,40	315554	46,90	E4510	175,–
1000x600	315553	35,40	315554	46,90	E5675	165,90
1000x800	315602	35,90	315601	49,50	E5673	197,60
1100x450	31583	35,90	31633	51,40	E452	178,40
1100x550	31583	35,90	31633	51,40	E4587	180,90
1100x700	315642	36,90	315641	48,25	E5676	172,40
1200x300	315702	36,60	315644	49,80	E5677	165,40
1200x350	315702	36,60	315644	49,80	E5678	166,40
1200x500	315702	36,60	315644	49,80	E6051	181,40
1200x600	315702	36,60	315644	49,80	E4000	189,48
1200x700	31584	38,40	315643	49,60	E1924	202,50
1300x550	315722	39,40	315721	47,75	E5679	177,85
1300x600	315722	39,40	315721	47,75	E417	196,–
1450x550	315752	38,–	315751	52,95	E5680	185,–
1450x600	315752	38,–	315751	52,95	E4001	209,–
1450x700	315752	38,–	315751	52,95	E5681	205,95
1600x600	315772	39,50	315771	51,–	E5682	201,80

④ Federmotor für Rollobreite 900 -1600 mm **37208** **19,20**

⑤ Teilesatz für S3 + S 4 Fenster, Farbe grau. **Lieferumfang**: Führungsstück, Gegenhalter seitl Einhandbedienung, Verschluss, Schabenschwanzprofil, Schieber, Lagerbuchse. **399931** **24,90**

⑥ Abdeckkappen + Schrauben **37224** **9,40**

Ersatzteile für S3 und S4 Fenster von Dometic

Dichtgummis, Kleinteile

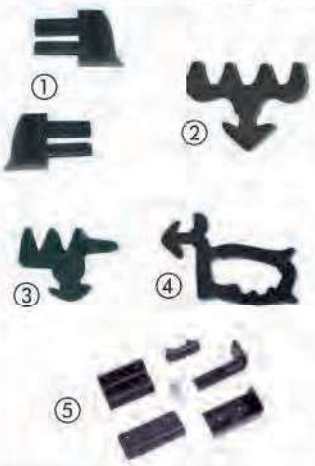

① Endstücke für Einhängeleiste S4 Fenster Paar **39825**

② Dichtgummi Außenrahmen Wand S3 Fenster 5m **39821**

③ Dichtgummi Außenrahmen Wand S4-S6 Fenster 5m **39822**

④ Scheibendichtung Ausstellfenster **39820**

⑤ Verschluss mit Gegenstück und Schrauben.
bis 10/2006 **39817**
ab 11/2006 **39818**

Fensteraussteller, Riegel

Fensteraussteller für Fensterhöhe:

① 300 mm links **39801**
rechts **39800**
② 400 mm links **39803**
rechts **39802**
450 mm links **39805**
rechts **39804**
550 mm links **39807**
rechts **39806**
600 mm links **39809**
rechts **39808**
700 mm links **39813**
rechts **39812**

Verschlussriegel

③ links **39816**
④ rechts **39815**

Fensteraussteller (fittings) für Polivitrum Fenster

① Polyfix fittings mit Click-Clack Mechanismus (A) — Schraubfittings mit Click-Clack Mechanismus

mit Verschlussriegel			ohne Verschlussriegel			mit Verschlussriegel			ohne Verschlussriegel		
200 mm links	322596	12,30	200 mm links	322598	18,75	230 mm links	32259	10,90	200 mm links	322600	18,75
200 mm rechts	322597	12,30	200 mm rechts	322599	18,75	230 mm rechts	322591	10,90	200 mm rechts	322601	12,30
230 mm links	322594	13,20				280 mm links	322592	13,90			
230 mm rechts	322595	13,20				280 mm rechts	322593	13,90			
280 mm links	32250	12,99									
280 mm rechts	32251	12,99									

② Polyfix fittings mit stufenloser Einstellung — ③ Schraubfittings mit stufenloser Einstellung

mit Verschlussriegel			ohne Verschlussriegel			mit Verschlussriegel			ohne Verschlussriegel		
135 mm links	322602	12,90	135 mm links	322842	18,75	135 mm links	322608	11,20	135 mm links	322616	19,40
135 mm rechts	322603	12,90	135 mm rechts	32282	18,75	135 mm rechts	322609	11,20	135 mm rechts	322617	19,40
200 mm links	322604	13,45	200 mm links	322841	19,90	200 mm links	322610	11,50	200 mm links	322620	18,75
200 mm rechts	322605	13,45	200 mm rechts	32284	19,90	200 mm rechts	322611	11,50	200 mm rechts	322621	18,75
300 mm links	32252	13,99				300 mm links	322612	13,50	300 mm links	322618	19,90
300 mm rechts	32254	13,99				300 mm rechts	322613	13,50			
230 mm links	322606	13,99				230 mm links	322614	11,30			
230 mm links	322607	13,99				230 mm rechts	322615	11,30			

Zubehör für Polivitrum Fenster

④ **Riegelverschluss**
für Schraubfitting Fenster
32253 1 **6,69**

⑤ **Riegelverschluss**
für Polyfixfitting Fenster mit Knopfverriegelung
32258 4 **20,60**

⑥ **Innenabdeckprofil**
für Polyvisionfenster Farbe Beige,
5 Meter **32256** 1 **26,90**

⑦ **Befestigungsplattenset**
20 Platten mit Schrauben
mit 3,5 x 16 mm für Wandstärke 23–33 mm
32255 1 **10,90**

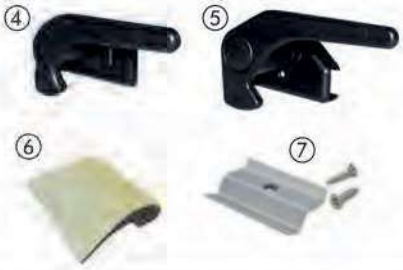

Abdeckprofil

⑧ **Abdeckgummi**
Füllprofil /Abdeckgummi
für Schraubkanal an
Kederschiene, passt für alle
Modelle, Breite 12 mm.

pro m Schwarz	**38040**	100	**1,10**
Rolle mit 10 m:			
Silber	**90124**	1	**5,20**
Schwarz	**90122**	1	**5,20**
Rot	**901191**	100	**6,20**
Rolle mit 200 m:			
Silber	**901240**	1	**49,90**
Schwarz	**90123**	1	**49,90**
Rot	**90119**	1	**49,90**

Zierband für Ausstell- und Schiebefenster

Zierband
Farbe Grau,
Maße 23 mm x 0,9 mm.
pro Meter **32273** 1 **1,–**

Diverse Hersteller

⑨ **Aussteller** für Ausstellfenster
VW T2/3, LT-90, DB 207-310
(1 Satz) **39550**

⑩ **Aussteller für 32265**
für Bullauge **32278**

⑪ **Fensteraufsteller**
20 cm lang **34475**
13 cm lang **34476**

⑫ **Fensterriegel**
Verchromt, Lochabstand 35 mm
Rechts **53280**

Plissee-Rollo mit austauschbarer Rahmenverkleidung in beige

① Austauschbarer Rahmenprofil für individuelle Gestaltung.
② Flache Bauform der Rollokassette von max. 37,4 mm.
③ Praktische Rollohinterlüftung.

- Exclusives Rollo in hochwertiger Verarbeitung
- Stabile Alukonstruktion
- Fliegenschutz- und Verdunkelungsplisseerollo
- Schafft gemütliche Atmosphäre
- Leichtgängige Softline Bedienung
- Stufenlos verstellbar
- Geräuschfreie Bedienung
- Mit Alugriffleiste
- Oberes und unteres Profil mit Belüftungsschlitzen
- Komplett vormontiert

Ausschnitt B x H	Außenmaß B x H	UCS-Rollo (Beige)	Preis
500 x 450 mm	578 x 528 mm	**35081**	**85,--**
550 x 520 mm	628 x 598 mm	**35082**	**89,95**
600 x 550 mm	678 x 628 mm	**35083**	**96,--**
700 x 550 mm	778 x 628 mm	**35084**	**99,90**
900 x 550 mm	978 x 628 mm	**35086**	**115,90**
1000 x 600 mm	1078 x 678 mm	**35087**	**124,90**

Preisgünstige Rollo-Maßanfertigung

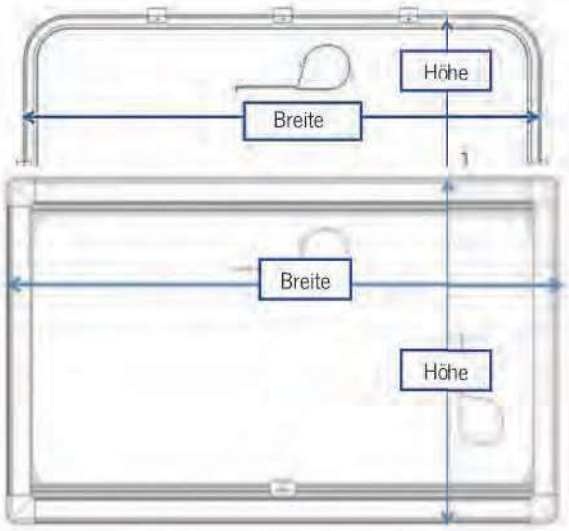

Fenster mit Alu-Rahmen ist 48 mm breiter als der Fensterausschnitt, mit Gummirahmen 50 mm breiter.

- **Duo-Plissee – kundenspezifische Anfertigung**

bis Breite max.	bis Höhe max.	Preis
700 mm	500 mm	**auf Anfrage**
1000 mm	500 mm	**auf Anfrage**
1400 mm	500 mm	**auf Anfrage**
1900 mm	500 mm	**auf Anfrage**

Zusätzliche Höhe möglich (in je 50 mm Schritten)

Bitte bei der Bestellung unbedingt angeben:
Rahmentyp: Gummi oder Aluminium
Gewünschte Breite und Höhe
Gewünschte Anzahl
Farbe: Weiß / Grau / Beige

Hilfe finden Sie auf www.reimo.com/horrex

Lieferzeit ca. 4 Wochen

Andere Innenrahmenfarbe Grau und Weiß

- **Profilelemente zum Austausch**
- **Farbe Grau und Weiß möglich**

Wir bieten Ihnen Profilelemente zum Austausch in den Farben Grau und Weiß an.

Für Innenrahmen bis Länge: 800 mm

Grau	**35093**	**27,90**
Weiß	**35095**	**26,40**

Für Innenrahmen ab Länge: 900 mm

Grau	**35094**	**36,90**
Weiß	**35096**	**35,90**

Softrollo - variables Verdunkelungsplissee und Moskitonetz in einer Laufschiene

Das Einkassettensystem für Anspruchsvolle

- Flexible Anordnung des Sichtschutzes
- Doppelt plissiertes Duette Wabenmaterial
- Insektenschutz und Verdunkelung sind stufenlos verstellbar
- Gute Belüftung jederzeit gewährleistet
- Rollotiefe = 41 mm, Rollogesamtbreite = Fensterausschnitt + 86 mm benötigter Platz über Fensterauschnitt ca. 110 mm

Fensterausschnitt (mm)	Softrollo (Weiß)	Preis
600x745	37901	138,90
650x745	37902	148,90
700x745	37903	154,90
750x745	37904	158,90
800x745	37905	164,90
900x745	37906	168,90
1000x745	37907	178,90
1100x745	37908	194,90

Fensterausschnitt (mm)	Softrollo (Weiß)	Preis
1200x745	37909	198,90
1300x845	37910	214,90
1400x845	37911	225,90
1450x845	37912	238,90
1500x845	37913	241,90
1550x845	37914	248,90
1600x845	37915	268,90
1700x845	37916	278,90

Privatsphäre geschützt!

Rastrollo 3000 - der neue Klassiker

Das Komplettsystem zum einfachen Nachrüsten

- Schutz der Privatsphäre
- Verdunkelungsrollo und Insektenschutz können separat und in verschiedenen Positionen eingestellt werden
- Gebremster Federmotor
- Platzsparender Einbau oberhalb der Fensteröffnung
- Ausgezeichnete Wärmereflexion durch Aluminiumbeschichtung
- Sehr wirksamer Insektenschutz
- Einfache Montage
- Alle Maßangaben in Breite x Höhe

Bestellmaß (mm)	Rastrollo (Weiß)	Rastrollo (Grau)	Preis
660 x 710	37933	37917	88,90
710 x 710	37934	37918	91,90
760 x 710	37935	37919	94,90
810 x 710	37936	37920	94,90
860 x 710	37937	37921	98,90
960 x 710	37938	37922	98,90
1060 x 710	37939	37923	104,90
1160 x 710	37940	37924	111,90
1260 x 710	37941	37925	114,90
1360 x 810	37942	37926	124,90
1460 x 810	37943	37927	128,90
1510 x 810	37944	37928	134,90
1560 x 810	37945	37929	138,90
1610 x 810	37946	37930	138,90
1660 x 810	37947	37931	144,90
1760 x 810	37948	37932	158,90

Richtig messen:
Breite des Fensterausschnitts plus 60 mm ergibt das Bestellmaß der Rollokassette.

Mini-Doppelkassettenrollo / Dachlukenrollo 1302

Für rahmenlose Fenster

- Insektenschutz und Verdunkelung können wahlweise oben oder unten am Fenster eingebaut werden
- Ausgezeichnete Wärmereflexion durch Aluminiumbeschichtung
- Vertikale Führungsschienen können gekürzt werden
- Gleichzeitige Bedienung der Verdunkelung und Insektenschutz möglich.
- Flache Konstruktion, trägt nur 3,5 cm auf.

Dachlukenrollo
Der Rahmen trägt ca.4 cm auf.

Seitenfensterrollo

Bestellmaß (mm)	Mini-Rollo (alusand)	Mini-Rollo (Grauweiß)	Preis
630 x 700	371701	37170	78,90
680 x 700	371711	37171	84,90
730 x 700	371721	37172	88,90
780 x 700	371731	37173	88,90
830 x 700	371741	37174	88,90
930 x 700	371751	37175	98,90
1030 x 700	371761	37176	98,90
1130 x 700	371771	37177	108,90
1230 x 750	371781	37178	108,90
1330 x 750	371791	37179	128,90
1430 x 750	371901	37190	128,90
1480 x 750	371911	37191	128,90
1530 x 750	371921	37192	128,90

Dachlukenrollo

Bestellmaß (mm)	Mini-Rollo (Perlweiß)	Mini-Rollo (Grauweiß)	Preis
480 x 500	37950	37062	65,--
540 x 500	37951	370621	67,--
580 x 600	37952	37063	75,--

Alle Maßangaben sind ca. Maße

Richtig messen:
Breite des Fensterausschnitts plus 50 mm ergibt das Bestellmaß der Rollokassette.

Kombirollo für Fenster und Dachhauben / Rolloersatzteile

REMIS

Doppel-Kassettenrollo REMIflair I – sehr flach

Das preiswerte Kombirollo. Verdunkelungs- und Fliegenschutzrollo, hochwertige Ausstattung, mit hervorragenden Isoliereigenschaften: Außen: Alubeschichtete Sonnenschutzfolie mit nahezu vollständiger Verdunkelung. Wirksamer Insektenschutz. Beide Rollos werden von oben geführt. Ideal für Arbeitsplatten und für Sitzgruppen. Rollo trägt nur 3,5 cm auf. Farbe: Kassette cremeweiß, Sonnenschutzfolie: innen cremeweiß oder grau; außen silberbeschichtet, reflektiert wirkungsvoll das Sonnenlicht. Insektenschutzgaze: weiß.

Fensterausschnitt (BxH in mm)	Rahmen außen (BxH in mm)	hellgrau: silber	cremeweiß: silber		Preis
600x550	670x655	**370571**	**37057**	1	**69,95**
700x550	770x655	**37050**	**370506**	1	**69,99**
800x550	870x655	**37051**	**370516**	1	**76,30**
900x550	970x655	**37052**	**370526**	3	**79,90**
1000x600	1070x705	**37053**	**370536**	3	**84,–**
1100x600	1170x705	**37054**	**370546**	3	**87,20**
1250x700	1320x805	**370581**	**37058**	1	**95,–**
1450x700	1520x805	**37055**	**370556**	3	**106,–**
1600x700	1670x805	–	**370566**	3	**113,–**

Doppel-Plisseerollo REMIflair IV

Das elegante Kombirollo. Verdunkelungsrollo mit wohnlichem Plissee, wirkt sehr wohnlich, Insektenrollo mit eingearbeiteten Dichtungsbürsten, damit lästige Stechfliegen keine Chance haben. Flaches Design: trägt nur 4 cm auf. Ideal für Arbeitsplatten und Sitzgruppen. Farbe: Kassette Cremeweiß; Sonnenschutzplissee: Grau-Weiß beschichtet. Insektenschutzrollo und Verdunkelung sind über eine Griffleiste fest miteinander verbunden. Rollos sind stufenlos verstellbar.

Fensterausschnitt (BxH in mm)	Rahmen außen (BxH in mm)	grauweiß weiß		Preis
400x350	464x450	**36700**	1	**74,50**
500x450	564x550	**36701**	1	**86,50**
550x520	614x620	**36702**	1	**89,50**
600x550	664x650	**36703**	1	**97,–**
650x550	714x650	**36704**	1	**97,–**
700x550	764x650	**36705**	1	**102,–**
750x550	814x650	**36706**	1	**103,–**
800x550	864x650	**36707**	1	**105,–**
900x550	964x650	**36708**	1	**110,–**
1000x600	1064x700	**36709**	1	**120,–**
1100x600	1164x700	**36710**	1	**126,–**
1200x600	1264x700	**36711**	1	**131,–**
1300x600	1364x700	**36712**	1	**137,–**
1450x700	1514x800	**36713**	1	**155,–**
1600x700	1664x800	**36714**	1	**164,–**

Rollo-Ersatzteile Dometic

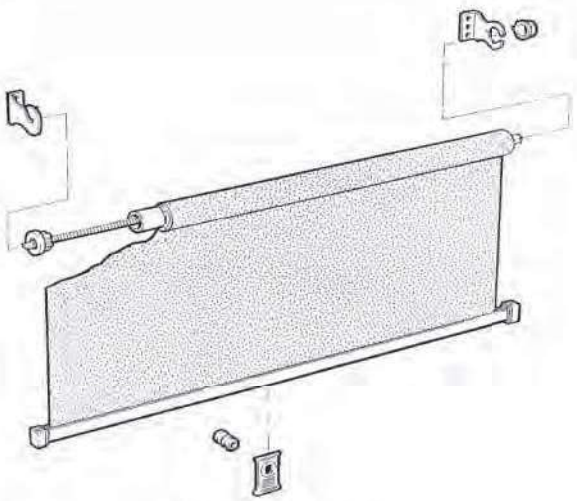

Beispiel: Seitz Springrollo

Für Springrollo:
Teilesatz
(Zuglasche, Halteknopf & 2 Endkappen)

Beige	**E5001**
Grau	**E5002**
Zuglasche Grau	**37212**
Zuglasche Beige	**37211**
Halteknopf Beige	**37218**
Endkappe Beige	**E5003**
Rolloträger 3-tlg.	**37210**
Federmotor alle Größen	**37205**

Für Rastrollo 2000:

Endstück Rollo	**E2712**
Vorspannbuchse (Paar)	**E442**

Für Rastrollo 2001:

Endstück Rollo	**E1521**

Für Kassettenrollo 1302:
Teilesatz Einhandbedienung
(Verriegelung und Zusatzteile)

Grau	**E3813**
Weiß	**E974**

Für Rollorahmen S3 Fenster:
Abdeckkappen

Ø 9 mm, Beige, 12 St.	**E5014**
Ø 10,5 mm, Beige, 12 St.	**E5015**

Für Rollorahmen S4 Fenster:
Schrauben inkl. Abdeckkappen

Grau, je 12 St.	**37224**
Weiß, je 12 St.	**372241**
Beige, je 12 St.	**372242**

Weitere Rollo-Ersatzteile finden Sie in unserem Online-Shop unter:
www.reimo.com
Dort sind die Ersatzteile häufig unterhalb des Produktes aufgeführt.

Alle Maßangaben sind ca. Maße

Kombi- und Springrollo für Fenster und Dachhauben

Kombirollo REMIbase – Das Isolationsrollo

Das Kombirollo mit Pfiff. Hochwertig verarbeitetes Rollosystem mit umlaufendem Rahmen. Besonders dicht abschließend. Gute Isoliereigenschaften – durch außen weiß beschichtetem Sonnenschutzplissee, Gegenläufige Rollos, stufenlos verstellbar. Farbe: Kassette cremeweiß; Sonnenschutzplissee: hellbeige/weiß. Fliegenschutzplissee: schwarz

Fensterausschnitt (BxH in mm)	Rahmen außen (BxH in mm)	hellbeige weiß		Preis
400x350	473x450	37065	1	82,80
500x450	573x550	37066	1	93,40
600x550	673x650	37067	1	105,90
700x280	773x380	37078	1	103,90
700x350	773x450	37079	1	108,40
700x550	773x650	37068	1	111,–
800x550	873x650	37069	1	120,10
900x400	973x500	37091	1	123,40
900x550	973x650	37070	1	127,20
1100x600	1173x600	37072	1	145,30
1200x600	1273x700	37073	1	154,40
1300x700	1373x700	37074	1	159,50
1450x700	1523x800	37075	1	185,30
Für Dachhauben				
500x490	573x590	37076	1	93,40
600x590	673x690	37077	1	97,55

REMIS Springrollo - wirkungsvolle Verdunkelung

Das Springrollo - funktional und kostengünstig. Passt für alle Fenstertypen. Wirkungsvoller Sonnenschutz und Verdunkelung. Individuell einsetzbar, da man die Breite den spezifischen Anforderungen anpassen kann.

Fensterausschnitt (BxH in mm)	Grauweiß Silber	Cremeweiß Silber		
Für Seitenfenster				
770x600	37102	371026	5	27,60
870x600	37103	371036	5	28,70
970x600	37104	371046	5	29,95
1020x600	37105	371056	5	30,90
1120x600	37106	371066	5	31,40
1270x600	37107	371076	5	34,90
1320x700	37108	371086	5	38,90
1420x700	37109	371096	5	39,90
1520x700	37110	371106	5	47,50
1620x700	37111	371116	5	50,40
1820x800	37112	371126	5	55,40
1920x800	37113	371136	5	59,40
Für Dachhauben				
520x500	37100	371006	5	24,40
620x600	37101	371016	5	25,90

Front- und Seitenscheibenrollos für VW Transporter T5/6

REMIfront für Volkswagen Transporter

REMIfront für die Windschutzscheibe und die Reimo Seitenvorhänge für eine perfekte Isolation und Verdunkelung. Der Bereich des Fahrerhauses wird optimal in den Wohnbereich integriert.

Modell Baujahr	Frontscheibe	Preis	Seitenscheibe Links + Rechts	Preis	Farben Rahmen / Plissee
bis Bj. 2009	37409*	319,90			Grau/Grau
ab Bj. 2010	374090*	319,90			Grau/Grau
Seitenvorhänge			19241	149,–	Grau/Grau

*passt nicht im California Beach, auch nicht für Beach, Comfortline und Generation

- Hochwertiges und stabiles Rollosystem für das Fahrerhaus
- Wirkungsvolle Wärme- und Kälteisolation,
- Aufheizung bzw. Abkühlung des Innenraumes wird erheblich verringert
- Perfekt an das Fahrerhaus des Fahrzeuges angepasst
- Nach EG- Norm gefertigt
- Keine Sichtbehinderung – Rollo perfekt in die A-Säule integriert

REMIfront III für Sprinter und Crafter

REMIfront IV für Renault Master

Modell Baujahr	Frontscheibe	Preis	Seitenscheibe Links + Rechts	Preis	Bemerkungen	Farben Rahmen/Plissee
Sprinter Crafter 2006-2007	37417	259,–	374171	336,90	Gerader Spiegelfuß	Grau/Grau
Sprinter Crafter 2006-2007	374170	261,90	374171	336,90	Gewinkelter Spiegelfuß	Grau/Grau
Sprinter Crafter ab 2007	E5926	299,90	374171	336,90	Mit Regensensor	Grau/Grau
Sprinter ab 2013 **Crafter** ab 2013 - 2016	E6133	309,–	374171	336,90	Sonderpakete MB Code LA/JP4/JP2	Grau/Grau
Renault Master ab 04/2011	37424	289,90	374241	374,90		Grau/Beige

Verdunkelungssysteme für Fahrerhauskabine

REMIfront IV für Fiat Ducato, Peugeot Boxer, Citroën Jumper

- Hochwertiges und Stabiles Rollosystem für das Fahrerhaus
- Wirkungsvolle Wärme- und Kälteisolation
- Aufheizung bzw. Abkühlung des Innenraumes wird erheblich verringert
- Perfekt an das Fahrerhaus des Fahrzeuges angepasst
- Nach EG Norm gefertigt
- Keine Sichtbehinderung – Rollo ist perfekt in die A- Säule integriert

Modell Fiat Ducato Baujahr	Frontscheibe	Preis	Seitenscheibe Links + Rechts	Preis	Bemerkungen	Farben Rahmen/Plissee
X250 2006-2011	37414	254,–	374141	329,–	Ohne Sensoren	Grau/Grau
X250 09/2011-2014	374142	255,–	374143	329,–	Ohne Sensoren	Beige/Beige
X290 Modell 2014-	374146	285,–	374143	329,–	Ducato Codes LA1/41J/051	Beige/Beige
X290 Modell 2014-	374144	255,–	374143	329,–	Ohne Sensoren	Beige/Beige
Ford Transit Custom ab 2012	374180	349,–	374184	343,–	Modell V362	Grau/Grau

Frontscheibenrollo für Fiat Ducato Typen X250/X290 und andere

DOMETIC

- Vertikal zu öffnender Frontscheiben-Faltstore, der nach Bedarf Licht ins Fahrzeug lässt oder komplett verdunkelt
- Doppelt plissiertes Duette-Wabenmaterial für optimale thermische Isolation und Verdunkelung
- Perfekt für die Fiat Ducato-Modelle X250/X290
- Bestmögliche Isolation und Verdunkelung im unteren Bereich (Armaturenbrett) und oberen Bereich (Abschlussblende)
- Stufenlose Verstellung möglich, ganz nach Belieben

Für Fiat Ducato Bj. 1994 – 2006

Hellgrau	37407	189,–

Für Fiat Ducato X250 und X290 ab Bj. 2007 (baugleich: Peugeot Boxer, Citroen Jumper)

Hellgrau	37439	289,–

DIE SCHÖNSTEN SEITEN IHRER FREIZEIT.

Europas großes Mountainbike-Magazin zeigt 12 x im Jahr, worauf die Bike-Szene abfährt: Test & Technik, Touren und Routen, Fitness & Fahrtechnik, Rennen und Events – dazu spannende Reportagen und spektakuläre Fotos.

WWW.BIKE-MAGAZIN.DE

Das Fahrradmagazin für alle Trekkingbiker: 6 x im Jahr erscheinen hier die besten Reise- und Tourentipps, kompetente Kaufberatungen, ausführliche Testberichte sowie faszinierende Fotoreportagen.

WWW.TREKKINGBIKE.COM

Europas größtes Segelmagazin zeigt 25 x im Jahr die Leidenschaft und Faszination des Segelns. Hier gibt es Beschreibungen der schönsten Segelreviere, Test & Technik, Tipps und Trick zu Segeltechnik und -taktik, die Seemannschaft sowie Informationen zu den großen Segelevents.

WWW.YACHT.DE

Das spezielle Magazin für VW- und Audi-Fahrer erscheint 12 x im Jahr. Mit brandaktuellen Informationen über die neuesten Modelle, Tests, Fahrberichte, allen Neuigkeiten aus Wolfsburg bzw. Ingolstadt sowie großem Technik- und Serviceteil.

WWW.GUTE-FAHRT.DE

Europas größtes Windsurf-Magazin bietet 10 x im Jahr alles, was das Surferherz begehrt. Von den angesagtesten Surf-Spots, unverzichtbaren Insider-Tipps, Tests, Events und Fahrtechniken über atemberaubende Fotostrecken bis hin zu starken Reportagen.

WWW.SURF-MAGAZIN.DE

Europas größtes Motorboot-Magazin bringt 12 x im Jahr innovative Technik und Trends der Bootsbranche, die schönsten Reiseziele für Bootsbesitzer und Charterer, aufschlussreiche Tests von Motorbooten und Zubehör sowie viel Service und praktische Ratschläge für Skipper.

WWW.BOOTE-MAGAZIN.DE

JETZT PROBEHEFT ANFORDERN!

0521/55 99 55 @ k.saeurig@delius-klasing.de 0521/55 98 81 14

Delius Klasing Verlag | Postfach 10 16 71 | 33516 Bielefeld

DELIUS KLASING

Vorhänge für VW Busse

Vorhangsatz zur Fahrerhausverdunkelung von VW Bussen

- **Licht- und Sichtschutz für VW Busse Fahrerhaus.**

Ab Baujahr 2003. 1-teilig. Diese fast vollständige blickdichte Verdunklung der Front- und Seitenscheiben gewährt einen ungestörten Rückzugsraum. Verhindert die Aufheizung der Fahrerkabine und schützt vor unerwünschter Sicht ins Fahrzeuginnere.

2-lagig, grau/schwarz	19220	1	119,–
Preiswerte Variante			
1-lagig, grau	19240	1	99,–

Seitenvorhänge als Set für Fahrerhaus VW T5

2-teilig, für Fahrer- und Beifahrertür, passend zu Frontscheiben-Plisseerollo	19241	1	149,–

Blickdichte Wohnraumverdunkelungen für Vans

- **Extrem hochwertige doppelte Gardine**
- **Vormontiert + vorgebogen**
- **Passt gut zur Privacy Verglasung Ihres T5/6**
- **Beste Stoffspannung, da Gardinenführung oben und unten**
- **Geeignet für Kombifahrzeuge ohne Kunststoffverkleidung**

Material: 36% Polyester, 32% Polyamid, 23 % Elasthan, 9% sonstige Fasern.
Lieferumfang: kompl. Satz für 5 Fenster mit allen Anbauteilen. Befestigung: mit Vorhangschienen (vorgebogen) und Druckknöpfen zum Anschrauben.

Farbe Innen Grau, Außen Schwarz:			
VW Caddy	19218	1	229,–
VW Caddy Maxi	19219	1	229,–
Ford Transit Custom ab Bj. 2014	19217	1	249,–
Mercedes Vito ab Bj. 2015-11-24	19227	1	259,–

Farben für VW T5/T6

Farbe Innen/Außen:	kurzer Radstand		langer Radstand	
Grau/Schwarz	19201	229,–	19202	269,–
Blau/Schwarz	192011	229,–	192021	269,–
Bordeaux/Schwarz	192012	229,–	192022	269,–
Creme/Schwarz	192013	229,–	192023	269,–
Grey/Black, UK	192014	229,–,–	192024	269,–
Blue/Black UK	192015	229,–	192025	269,–
Bordeaux/Black, UK	192016	229,–	192026	269,–
Cream/Black LR, UK	192017	229,–	192027	269,–

Renault Trafic ab Bj. 2015

Farbe Innen/Außen:	kurzer Radstand		langer Radstand	
Grau/Schwarz	19216	249,–	–	–
Blau/Schwarz	192162	249,–	192165	269,95
Bordeaux/Schwarz	192163	249,–	192166	269,95
Creme/Schwarz	192164	249,–	192167	269,95

Lichtdurchlässige Wohnraumverdunkelungen für Vans

- **Hochwertige Stoffvorhänge in Grau**
- **Gefälliges Ambiente**
- **Beste Stoffspannung, da Gardinenführung oben und unten**
- **Geeignet für Kombifahrzeuge ohne Kunststoffverkleidung**

Material: 36% Polyester, 32% Polyamid, 23 % Elasthan, 9% sonstige Fasern.
Befestigung: mit Vorhangschienen und Druckknöpfen zum Anschrauben
Für 5 Fenster (Seiten- und Heckfenster)

VW T5/T6* KR ab Bj. 2003	10-teilig	19231	1	199,–
VW T5/T6* LR ab Bj. 2003	10-teilig	19232	1	209,–
VW T5/T6 ab Bj. 2003 Fahrerhaus	1-teilig	19240	1	99,–

*nicht geeignet für Busse mit Kunststoff Innenverkleidung z.B. Multivan, Caravelle usw.

Gardinensets für VW Transporter bis Bj. 2003

Für Fahrzeuge mit Originaldach. Befestigung mit Gardinenschienen im Wohnraum, Druckknöpfe in Fahrerhaus (3-teilig) und Schiebetür. Stoff 100 % Baumwolle, Farbe Grau

KR	10381	1	294,95

Für Fahrzeuge mit Originaldach und Holz-Seitenverkleidung. Hochwertig. Stoff schwer entflammbar. Leicht glänzende Oberfläche

KR	10382	1	334,40
T4 LR	10392	1	349,–

Für Fahrzeuge mit Reimo-Dachausschnitt und Kunststoffteil als Fahrerhaushimmel. Befestigung wie oben.

Stoff 100% Baumwolle, Farbe Grau

KR	10385	1	329,95

Für Fahrzeuge mit Reimo-Dachausschnitt und Holz-Seitenverkleidung. Hochwertiger Stoff, schwer entflammbar, leicht glänzende Oberfläche. 10386 1 399,–

Befestigung für Art.Nr. 10392 10380 1 103,95

Dachhauben, Lüfter, Ventilatoren

Kurbeldachhaube / Frontspoiler

- **Lüftungsfläche: 38 x 38 cm, Aufstellbar bis zu 70°**
- **Doppelt verglast mit Zwangsentlüftung und Moskitonetz**

① Ausschnittmaß: 40x40 cm, Außenmaß: 46x46 cm, Dachstärke: von 30-60 mm, Höhe über Dach: 95 mm, Gewicht: 2,2 kg

Dachhaube: Farbe weiß	**36035**	8	**49,99**
Ersatzglas: Farbe weiß	**36045**	10	**32,90**
Moskitonetz	**36049**	10	**9,90**

② **Frontspoiler:** Reimo empfiehlt generell den Einbau des Frontspoilers, besonders bei schnelleren Fahrzeugen. Maße: LxTxH 535x240x90 mm

	36043	10	**12,90**

Dachhauben

Kurbeldachhaube 425x425 mm, Lüftung auch bei Regen. Maximaler Öffnungswinkel 40°, Doppelverglasung mit Zwangsbelüftung. Ausschnittmaß: 425x425 mm, Außenmaß: 500x500 mm, Dachstärke: 26-52 mm, Höhe über Dach: 70 mm, Gewicht: 2,0 kg,

Kurbeldachhaube	**36060**	10	**99,90**
Moskitonetzrahmen (optional)	**36073**	36	**13,90**
Ersatzkurbel	**36074**	10	**11,90**

Dachentlüftungsklappe 260x205 mm
Mit Federaussteller, komplett mit Gummidichtung. Ausschnitt: 260x205mm, Außenmaße: 270x215mm, Höhe über Dach: 25mm, Gewicht 0,8 kg

	36130	1	**61,80**

Klarglashaube mit Kombirollo 40 x 40 cm

12 V

- **Nach 4 Seiten ausstellbar**
- **Mit Zwangsbelüftung**
- **Großer Dachüberstand, weitgehend regensicher**

Ausschnittsmaß: 400 x 400 mm, Außenmaß: 460 x 460 mm, Dachstärke: 24 - 45 mm, Gewicht: 3,1 kg, Gewicht mit Ventilator: 3,3 kg

Klarglashaube mit Kombirollo (ohne Ventilator)	**36030**	20	**97,90**

Milchglashaube abnehmbar 50 x 50 cm

- **Als Notausstieg geeignet**
- **Doppelt verglast, hohe Isolation**
- **Nach allen Seiten aufstell- und kippbar**

Ausschnitt: 500 x 500 mm, Außenmaß: 600 x 600 mm, Dachstärke: 26 - 100 mm, Höhe über Dach: 110 mm, Gewicht: 5,8 kg. Einbaurahmen und Innenrahmen grau.

Dachhaube	**36080**	20	**121,90**
Ersatzglas	**36081**	1	**68,90**

Webasto Glashebedach Sky Top

- **Frischluft im Hochdach, Schlafdach oder Pkw**
- **Leichter Selbsteinbau**
- **Glasdach mit Klappgriff. Bis zu 7 cm öffnen oder herausnehmen.**
- **Spezialglas mit schwarzem Rasteraufdruck**

Ausschnittmaß: ca. 748 x 378 mm
Außenmaß: ca. 770 x 400 mm
Dachstärke: von 1–15 mm
(Rand entsprechend der Dachstärke absägen)
Höhe über Dach: 8 mm
Gewicht: 6,0 kg

	361282	1	**279,–**

Dachhaube mit Gitterstäben

- **Rauchfarbene Luke mit 3 Gitterstäben**
- **Alle 4 Seiten ausstellbar, mit 3 Gitterstäben zum Schutz vor Tieren**
- **Einfach verglast**

Ausschnittmaß: 350x500 mm
Rahmenaußenmaß: 380x530 mm
Haubenaußenmaß: 560x600 mm
Dachstärke von 20-45 mm
Höhe über Dach: 70 mm
Gewicht ca 2,8 kg.

	36020	13	**99,–**

Thule Vents 40 x 40 cm

① **Kurbeldachhaube** mit Verdunkelungsrollo und Moskitoschutz. Dachausschnitt: 40x40 cm, Außenmaß: B: 45,9 x T: 47,2 cm, Gewicht: 3,2 kg

Farbe: weiß	**360752**	**83,90**
Durchscheinend	**360754**	**84,–**
Transparent	**360753**	**98,90**

② **12 Volt Ventilator zum Nachrüsten für obige Kurbeldachhaube**, 6 Geschwindigkeiten, Regulierung der Rotationsgeschwindigkeit und -richtung über Bedienfeld. Stromaufnahme: 0,17-3 A, max. Luftförderung: 20 m³/min, Gewicht: 4,5 kg. Komfortmodus: Ventilator startet mit niedrigster Geschwindigkeit. Bootsfunktion; Ventilator schaltet nach 5 Min. zur ursprünglichen Geschwindigkeit zurück. **360631** **139,–**

Kurbeldachhaube mit 12V Ventilator 40 x 40 cm

- **Aerodynamisches Design**
- **Mit Verdunkelungsrollo und Moskitoschutzabdeckung**

Dachhaube mit 12 Volt Ventilator 6 Geschwindigkeiten, Zur Regulierung der Rotationsgeschwindigkeit und -richtung den Knopf auf dem Bedienfeld drücken. Leise und sehr energiesparend. Stromaufnahme: 0,17-3 A, max. Luftförderung: 20m³/min, Ventilator: 300 mm d. Gewicht: 4,5 kg. Komfortmodus: Ventilator startet mit niedrigster Geschwindigkeit in Absaugfunktion. Bootsfunktion; Ventilator schaltet nach 5 Minuten zur ursprünglichen Geschwindigkeit zurück.

Farbe: weiß	**360763**	**214,–**
Durchscheinend	**360765**	**214,–**
Transparent	**360764**	**229,–**

Leistungsstarker Tag/Nacht Solarventilator

- **Mit Batterie- und Sonnenenergie**
- **2-stufige blaue Nacht-LED Beleuchtung**
- **Für Reisemobile, Caravans und Boote**

Lüftung und Nachtbeleuchtung mit Solarenergie und Batterie, umschaltbare Be- und Entlüftung, Lüftung in 2 Stufen. Mit wiederaufladbarer Batterie.
Technische Daten: Ø215 mm; Höhe über Dach: 35 mm; Innenraumtiefe: 70mm; Ausschnittmaß: Ø120 mm; Batterie: 2xAA NI-MH.
Material: Edelstahl **35232** 12 **96,99**

Solarventilatoren aus Edelstahl und Kuststoff

- **Für Reisemobile, Caravans, Boote**
- **Lüften mit Sonnenenergie**

ab **49,90**

Edelstahl Solarventilator
Technische Daten: Ø215 mm, Höhe über Dach 36 mm, Innenraumtiefe 40 mm, Ausschnittmaß Ø160 mm **35231** 20 **59,99**

Solarventilator Kunststoff weiß, mit Schalter
Technische Daten: Ø215 mm, Höhe über Dach 50 mm, Innenraumtiefe 40 mm. Ausschnittmaß Ø160 mm. **35230** 20 **49,90**

Dachhaube mit Kombirollo 48 x 48 cm

- **In jede Richtung 6,5 cm kippbar**
- **Doppelt verglaste Acrylscheibe**
- **Mit stabilen Federausstellern**
- **Mit Innenrahmen in beige**
- **Mit Zwangsbelüftung**

Technische Daten:
Ausschnittmaß: 480 x 480 mm
Außenmaß: 520 x 520 mm
Dachstärke: 24 – 36 mm
Höhe über Dach: 90 mm
Gewicht: 3,1 kg

Klarglas	**360701**	15	**179,90**
Ersatzglas	**36053**	1	**94,40**

Pilzlüfter und -Ventilatoren

Pilzlüfter: zusätzliche Dauerentlüftung im Sanitär- und Küchenbereich, Dachausschnitt: 90 mm, Für Dachstärken von 25-50 mm, Ø 16 cm²

① **Ø 180 mm.** Aufbauhöhe: ca. 70mm	**35220**	25	**13,90**
② **Ø 200 mm.** Aufbauhöhe: ca. 40mm	**35221**	1	**13,99**

③ **Dometic Pilzlüfter GY20,** Luftaustausch durch Unterdruck und vorbeiströmender Luft (ohne Motor). Ø 200mm **35210** 1 **29,–**

④ **Dachventilator 12 Volt**, mit eingebautem Gebläsemotor 12 Volt/24 Watt. Gebläseleistung: 90 m³/h Schlauchanschluss für Abzugshaube 65 mm. Ausschnittmaß: 105 mm Luftaustausch durch Unterdruck bei ausgeschaltetem Motor. Ø 120 mm **35200** 1 **149,–**

MPK-Dachhauben mit großem Überstand

VisionVent Dachhauben mit Verdunklungsrollo

28 x 28 cm

VisionVent S eco 28 x 28 cm

- Kleine Dachhaube für Toilettenräume
- Regenschutz durch großen Überstand
- Doppelt verglast - gute Isolierung
- Aerodynamische Form geringe Höhe
- Wenig Zugluft trotz Dauerlüftung
- Klappbarer Insektenschutzrahmen

Technische Daten:
Teleskop-Aussteller mit Verriegelung, vierseitig aufstellbar. Ausschnittmaß: 28 x 28 cm, Außenmaß der Haube: 38 x 39,5 cm, Dachstärke: 24 x 46 mm, Dauerlüftung: bis zu 60 cm², Höhe über Dach: 8 cm

Farbe des Innenrahmens:

Weiß	35913	6	61,90
Grau	35912	6	61,90
Beige	35911	6	61,90

Ersatz-Hauben:

Weiß	35910	1	40,90
Grau	35909	1	40,90
Beige	35908	1	40,90

Innenrahmen m. Doppelplissee-Rollo
Zum Nachrüsten, ausgestattet mit wohnlichem Verdunklungsrollo und Moskitonetz 360232 1 7,90

Ersatz-Moskitonetzrahmen:

Weiß	360231	1	7,90
Grau	36024	1	7,90
Beige	36023	1	7,90

40 x 40 cm

VisionVent M eco 40 x 40 cm

- Ideal für Wohnräume
- Großer Überstand als Regenschutz
- Doppelt verglast - gute Isolierung
- Aerodynamische Form - geringe Höhe
- Weniger Zugluft trotz Dauerlüftung
- Innenrahmen mit Moskitonetz und Verdunkelungsrollo

Technische Daten:
Teleskop-Aussteller mit Verriegelung, vierseitig aufstellbar
Ausschnittmaß: 40 x 40 cm, Außenmaß der Haube: 56 x 56 cm
Aufbauhöhe: 10 cm, für Dachstärken von: 2,4 - 5,6 cm

Besonders gut geeignet für Länder wie:
Finnland
Norwegen
Schweden

Vision Vent M mit Kombi-Rollo
Farbe des Innenrahmens:

Grau	360653	9	97,90
Weiß	360654	1	97,90

Ersatzgläser mit Griff:

Griff Beige	360680	1	72,90
Griff Grau	360683	1	73,90
Griff Weiß	360684	1	72,90

VisionVent Dachhauben mit Plisseerahmen

28 x 28 cm

VisionVent S pro 28 x 28 cm

- Kleine Dachhaube für Toilettenräume
- Rauchglashaube mit Kondenswasserstop
- Regenschutz durch großen Dachüberstand
- Doppelt verglast - gute Isolierung
- Aerodynamische Form - geringe Höhe
- Weniger Zugluft trotz Dauerlüftung
- Doppelplissee-Rollo mit Verdunkelung und Fliegenschutz

Technische Daten:
Teleskop-Aussteller mit Verriegelung, vierseitig aufstellbar.
Ausschnittmaß: 28 x 28 cm, Außenmaße der Haube: 38 x 39,5 cm, Innenrahmen: 36,5 x 34 x 3,2 cm, Dachstärke: 24 x 72 mm, Dauerlüftung: bis zu 75 cm², Höhe über Dache: 8 cm

Farbe des Innenrahmens:
Weiß 35920 6 78,–

Ersatz-Hauben:
Weiß 35910 1 40,90

Nachrüstset für MPK-Dachhauben 28 x 28 cm:
Verdunkelungs- und Fliegenschutznetz plissiert mit Dauerlüftung durch Rahmen. Rahmenfarbe weiss. Technische Daten: Dauerlüftung 75cm²
Rahmenmaße: 365 x 340 x 32 mm (siehe S. 569).
360232 1 50,90

40 x 40 cm

VisionVent M pro 40 x 40 cm

- Ideal für Wohnräume
- Großer Überstand als Regenschutz
- Doppelt verglast - gute Isolierung
- Aerodynamische Form - geringe Höhe
- Weniger Zugluft trotz Dauerlüftung
- Doppelplissee-Rollo mit Verdunkelung und Fliegenschutz

Technische Daten:
Ausschnittmaß: 40 x 40 cm, Außenmaße der Haube: 56 x 56 cm, Aufbauhöhe: 10 cm, für Dachstärken von 2,4 - 5,6 cm, Außenmaße Innenrahmen: 57 x 53 cm, Rahmenhöhe: 3,5 cm

Vision Vent M pro mit Doppel-Plissee-Rollo
Farbe des Innenrahmens:
Weiß 360575 1 97,90

Ersatzgläser:

Grau	360683	1	73,90
Weiß	360684	1	72,90
Rauch	36576	1	76,90

Innenrahmen:
Weiß 360913 1 57,50

VisionStar M pro 40 x 40 cm – Mit nur einem Handgriff zu öffnen

- Mit einem Handgriff stufenlos aufstellbar bis 70°
- Automatische Ver- und Entriegelung
- Glas leicht als Rauchglas getönt
- Doppelwandiger Rahmen für bessere Isolation
- Aerodynamische Klarglashaube
- Flache Haube mit Doppelverglasung
- Ohne Dauerlüftung
- Innenrahmen mit Doppelplissee

Besonders gut geeignet für Länder wie:
Finnland
Norwegen
Schweden

Technische Daten:
Dachstärke von: 25-60 mm, Aufbauhöhe: 8 cm.
Ausschnittmaß: 40 x 40 cm, Haubenmaß: 49 x 47 cm
Dauerlüftung: bis zu 150 cm², Höhe über Dache: 8 cm

Rahmenfarbe: weiß	**35930**	9	**99,90**

MPK – Milchglas-Dachhauben 28 x 28 cm und 40 x 40 cm

28x28 cm in beige oder grau
Ausschnittmaß: 28 x 28 cm, Außenmaß: 34 x 34 cm, Dachstärke: 2,4-4,6 cm, Höhe über Dach: 9 cm, Gewicht: 1,4 kg

Innenrahmen Beige	**36025**	20	**48,90**
Innenrahmen Grau	**360251**	20	**48,90**

Ersatzgläser mit Beschlägen für Haube 28 x 28 cm:

für 36025,	**Griff Beige**	**36022**	1	**48,30**
für 360251	**Griff Grau**	**36021**	1	**43,60**

Ersatz-Moskitonetzrahmen:

Beige	**36023**	1	**7,90**
Weiß	**360231**	1	**7,90**
Grau	**36024**	1	**7,90**

- Nach allen 4 Seiten ausstellbar
- Doppelverglasung
- Klappbarer Moskitonetzrahmen
- Mit Zwangsbelüftung
- Verdunkelungsrollo (optional)

40x40 cm in beige oder grau
Ausschnittmaß: 40 x 40 cm, Außenmaß: 46 x 46 cm, Dachstärke: 2,4-4,6 cm, Höhe über Dach: 9 cm, Gewicht: 1,7 kg

Innenrahmen Beige		**360573**	1	**62,90**
Innenrahmen Grau		**360574**	1	**62,90**
Verdunkelungsrollo:	**Rollo Beige**	**E1231**		**29,90**
	Rollo grau	**E1086**		**29,90**
	Rollo weiss	**E4168**		**29,90**
Moskitionetzrahmen:	**Beige**	**36092**	10	**12,10**
	Grau	**360921**	1	**12,10**

Ersatzgläser mit Beschlägen für Haube 40x40 cm:

für 360573	**Griff Beige**	**36067**	1	**63,90**
für 360574	**Griff Grau**	**360671**	1	**63,90**

Dachhaube Klar- & Milchglas 40 x 40 cm

- Nach 4 Seiten ausstellbar
- Nur 6,5 cm hoch
- Mit Zwangsbelüftung
- Doppelverglasung
- Mit Fliegenschutz und Verdunkelungsrollo
- Großer Dachüberstand, weitgehend regensicher

Ausschnittmaß: 40 x 40 cm, Außenmaß: 56 x 56 cm, Dachstärke: 2,4-5,6 cm, Höhe über Dach: 10 cm, Gewicht: 2,8 kg

Klarglas mit Innenrahmenfarbe:

Weiß	**360661**	8	**85,50**
Grau	**360663**	8	**85,50**

Milchglas mit Rahmenfarbe:

Grau	**360641**	12	**85,50**

Ersatzklarglas mit Griff in:

Griff Beige	**36069**	1	**57,80**
Griff Weiß	**360691**	1	**60,95**
Griff Grau	**360692**	1	**60,90**

Ersatzmilchglas mit Griff in:

Griff Beige	**360693**	1	**59,90**
Griff Grau	**360694**	1	**59,90**

Nachrüstkit für 40x40 cm

- Geben Sie Ihrer Dachluke ein neues Design
- Innenrahmen mit Plissee Verdunkelungsrollo und Moskitonetzrollo zum Nachrüsten für alle 40 cm MPK-Dachluken auf dieser Seite
- Einfache Montage, einfache Handhabung
- Dauerlüftung auch bei geschlossenem Plisse

Innenrahmen weiß	**360913**	1	**57,50**

Rahmenfarben
für MPK-Dachhauben

Vent Dachhauben

VENT 28 mit Haube

In den Farben:
Weiß und Crystal

Gewicht: 2,0 kg

ab **64,90**

Ohne Ventilator

EXPERTEN TIPP

empfiehlt generell den Einbau von Frontspoiler
siehe Seite 572

- **Frische Luft für Bad und Küche ihres Wohnmobils**
- **Ideal für kleine Räume**
- **Aerodynamisch geformte Außenkuppel für mehr Anpressdruck**
- **Hohe Qualität, stoßfest und UV-beständig**
- **Dauerbelüftung**

Technische Daten: Ausschnittmaß: 28x28cm, Außenmaß: 35x34,5cm, Dachstärke: 2,5-5cm, Höhe über Dach 9cm, Maße Innenrahmen: 32x32cm. Montage nach dem Sandwich-Prinzip: kein Bohren auf dem Dach, Innenrahmen wird direkt mit Außenrahmen verschraubt.

Weiß:	**36033**	**64,90**
Crystal (leicht durchscheinend)	**36038**	**77,90**

VENT 28 mit Haube und 12 V Ventilator

In den Farben:
Weiß und Crystal

Gewicht: 2,8 kg

ab **118,90**

12 V
Mit Ventilator

- **Mit leistungsstarken 12V Ventilator**
- **Für effektiven Luftaustausch**

Technische Daten: wie nebenstehend beschrieben.
Daten 12 Volt Ventilator: Leistungsaufnahme 25 Watt, maximale Stromaufnahme: 1,9 Amp.
Ventilatordurchmesser: 180mm, Maximale Belüftung: 50cm²

Weiß	**36034**	**118,90**
Crystal (leicht durchscheinend)	**36039**	**135,90**

TURBO-KIT – Der 12 Volt Ventilator zum Nachrüsten für fast alle Dachhauben

Turbo Kit auf Hymer-Dachhaube, 50x70 cm

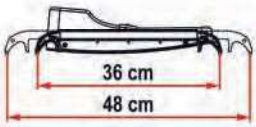

- **Mit verstellbaren Klemmsystem zum Einhängen**
- **Kann ohne großen Aufwand nachgerüstet werden**
- **Geeignet für große Dachhauben**
- **Ventilator kann auch stehend oder hängend genutzt werden**
- **Drehrichtung kann am Anschlußstecker umgedreht werden**
- **kann auch mit Batterien betrieben werden**

Passt für Seitz Mini/Midi, Heki Remi-Top 400, Omni-Vent, Fiamma Vent 50 x 50.
Kann mit teleskopierbarem Klemmsystem an alle Dachhauben von 40x40 – 50x70 cm angebracht werden. (Betrieb bei stehenden Fahrzeugen und geöffneter Dachluke). Wird mit Stromkabel 12 Volt für den Zigarettenanzünder geliefert (kann auch mit Batterien 1,5 Volt 8 Stück betrieben werden).

Technische Daten: 12 Volt/3 Watt Min/Max.Stromentnahme: 0,22/0,26 Amp. Luftförderung max: 5,4 m3/min. Ventilatordurchmesser 24 cm. Gewicht: 1,3 kg.

361861 **78,50**

Seitz Midi Heki

Stehend oder hängend

Omni Vent

Seitz Mini Heki

VENT Aerodynamische Dachhauben 40x40 cm

- **Kurbeldachhaube Vent für Dachausschnitt von 39 x 39 cm**
- **Mit integriertem Moskitonetz**
- **Aerodynamisch geformte Außenkuppel für mehr Anpressdruck**
- **Hohe Qualität, stoßfest und UV-beständig**
- **Dauerbelüftung**
- **Reimo empfielt generell den Einbau von Frontspoilern**

Weiß

Crystal

REIMO BESTPREIS ab 57,80

Technische Daten:
Ausschnittmaß: 39 x 39 cm
Außenmaß: 45,5 x 45,5 cm
Innenrahmen: 43 x 43 cm
Dachstärke: 3 – 4,5 cm
Höhe über Dach 8,5 cm

Vent weiß	360821	57,80
Vent crystal	36184	76,45

passender Frontspoiler sieh unten

Vent F Pro Dachhaube 40 x 40 cm mit modernem Plisseerollo

- **Aerodynamische Form mit großem Dachüberstand**
- **2 Aufsteller f. sicheres u. gleichmäßiges Öffnen der Haube**
- **Versenkbare Kurbel – Öffnen mit nur einem Handgriff**
- **Abnehmbares Moskitonetz (leichte Reinigung ist möglich)**
- **Plissiertes Verdunkelungsrollo –stilvoll und elegant**

①

②

③

NEU NEW

Technische Daten:
Ausschnittmaß: 40 x 40 cm, Außenmaß: 57 x 53 cm
Höhe über Dach: 9,2 cm, Innenrahmen: 49 x 49 cm,
Dachstärke: 2,8 - 5,5 cm,
Montage nach dem Sandwich Prinzip, kein Bohren auf dem Dach,
Innenrahmen wird direkt mit dem Außenrahmen verschraubt.
Gewicht: 4,7 kg 360832 169,90

Frische Luft f. die Dachhaube Vent F Pro zum Nachrüsten
Wirksame Belüftung mit dem Nachrüstkit für o.g Dachhaube
Ventilatordurchmesser 300mm, Leistung: 36Watt/3Amp
Max. Luftförderung: 35m³/min.

① **Kit-Turbo-Vent F Premium**
Mit benutzerfreundlichem Touch Steuergerät und Thermostat
360833 155,90

② **Kit-Turbo-Vent F mit Thermostat** 360834 149,90

③ **Kit Turbo-Vent F P3** Basisversion mit Schalter
360835 135,90

Verdunkelungsrollo für Dachhauben

①

②

③

① **Verdunkelungsrollo Rollo Vent 40x40 cm.** Zum Nachrüsten für Fiamma Kurbeldachhauben 40 cm. Seitliche Gitter für Dauerlüftung, Gehäusemaß außen: 44,5x44,5 cm. **Weiß** 360271 32,60

② **Isoliermatte Thermovent 40**
Für Fiamma Dachluken 40 cm, reflektiert Wärme und vermindert den Wärmeverlust. Mit Montagekit zum schnellen Einschieben. Trägt innen 6mm auf. 36028 10,90

③ **Fliegenschutz- und Verdunkelungsrollo Rollo Vent 50**
Zum Nachrüsten für Dachhauben 50 cm. Rollo außen mit reflektierender Aluminiumfolie. Kälte im Winter und Wärme im Sommer bleiben draußen. Außenmaße: 52x52 cm. 360911 55,60

XXL Dachhaube mit 50x50 cm

Crystal

ab 109,90

Weiß

- **Nach 4 Seiten aufstellbar**
- **Mit Fliegenschutz- und Verdunkelungsrollo**
- **Aus hochwertigem und UV-beständigem Kunststoff.**
- **Breiter Überstand, dadurch weitgehend sturm- und regensicher.**

Technische Daten: Ausschnittmaß: 50x50cm, Außenmaß: 57x57cm,
Dachstärke: 3-7cm, Höhe über Dach: 8,5 cm,
Maße Innenrahmen: 55x55cm, Gewicht: ca. 4.4 kg
Haubenglas:

Weiß (Gewicht: 4,5 kg)	360881	109,90
Crystal (Gewicht: 4,7 kg)	361821	147,90

Dachhauben TurboVent

Kurbeldachhaube mit 12 Volt Ventilator

Crystal

12 V

Weiß

232,90

① TurboVent Premium mit Touch Steuergerät

- Systemsteuerung wird durch leichten Fingerdruck der Touch Pad Steuerung aktiviert
- Elektrische Oberfläche mit Signal-LED Beleuchtung
- Geschwindigkeitsregulierung und Änderung der Laufrichtung mit dem Touch Steuergerät
- Erhöhte Lebensdauer von Motor und Steuergerät
- Thermostat „Polar Control" mit Ein- und Ausschalter
- Sekundenschneller Luftaustausch: Ventilator: 3-stufig für Belüftung. 2-stufig für Entlüftung
- Inkl. 2 stabilen Moskitonetzen
- Steuergerät mit LED-Signalbeleuchtung

TurboVent Premium mit Touch Steuergerät		
Haube Weiß	36187	232,90
Haue Crystal	36188	247,90

② TurboVent mit Thermostat „Polar Control"

- Sekundenschneller Luftaustausch: Ventilator: 3-stufig für Belüftung. 2-stufig für Entlüftung
- Inkl. 2 stabilen Moskitonetzen
- Thermostat „Polar Control" mit Ein- und Ausschalter
- Sekundenschneller Luftaustausch:
- Inkl. 2 stabilen Moskitonetzen

TurboVent 12 V Polar Control		
Haube Weiß	360971	219,90
Haube Crystal	36180	237,90

Technische Daten für TurboVent Premium + TurboVent:
Ausschnittmaß: 39 x 39 cm, Außenmaß: 45,5 x 45,5 cm
Dachstärke: 3 - 4,5 cm. Höhe über Dach: 8,5 cm,
Maße Innenrahmen: 43 x 43 cm, Gewicht: 4,6 kg,
Aufgenommene Leistung: 36 W. Min.
Stromaufnahme: 0,3/0,2 A, Max. Stromentnahme: 3 A,
max. Luftförderung: 35 m^3/min., Ventilationsdurchmesser: 300 mm.
max. Belüftung: 80 cm^2, Variable Lüftungsgeschwindigkeit.
Außenrahmen weiß, Innenrahmen elfenbeinweiß.

219,90

① TurboVent Premium mit Touch Steuergerät

② TurboVent mit Thermostat „Polar Control"

EXPERTEN TIPP **Wir empfehlen generell den Einbau von Frontspoiler**

Frontspoiler für 40 cm Fiamma-Dachhauben

17,90

- Für alle Fiamma Dachhauben mit 40 x 40 cm
- Verhindert starken Lufteintritt und Vibrationen während der Fahrt.
- Reimo empfiehlt generell den Einbau von Frontspoilern (max. Geschwindigkeit bis 160 km/h).

Weiß	36044	17,90

Aerodynamischer Frontspoiler

26,70

- Aerodynamischer Spoiler
- Individuell kürzbar, Länge von min. 28 cm bis max. 110 cm
- Vermindert Schwingungen und Geräusche
- Für Dachhauben und Solarmodule bis 90 cm
- Maße: 110 x 20 x 12 cm zuschneidbar
- Leichte Montage mit Sika Flex 252i
- Reimo empfiehlt generell den Einbau von Frontspoilern (max Geschwindigkeit bis 130 km/h).

Weiß	360442	26,70

MINI HEKI 40 x 40 cm – Kleine Dachluke mit großem Lichteinfall

Für Caravans und Reisemobile
- **Aerodynamische Form**
- **Haube grau getönt**
- **Mit Plisseverdunkelungsrollo – die Oberseite ist alubeschichtet und reflektiert somit die Sonneneinstahlung**
- **Mit schwarz plissiertem Fliegenschutzrollo**
- **Großer Glasüberstand**
- **Schlechtwetterstellung**

Bequemes Aufstellen der Kuppel über nur einen **Einstellbügel**,
3 Rasterstellungen: Vollständig geöffnet, Lüfterstellung und Schlechtwetterposition.
Maximaler Öffnungswinkel: ca. 50°
Montage: Klemmprinzip, Außenrahmen wird aufgesetzt und abgedichtet.
Der Innenrahmen wird einfach eingeklippst.

Technische Daten: Mini HEKI		Tiefe Innenrahmen:	ca. 25 mm
Ausschnittmaß:	400 x 400 mm	Standard-Dachstärke:	25 – 60 mm
Lichtes Durchgangsmaß:	370 x 380 mm	Höhe über Dach:	105 mm
Außenmaß:	550 x 510 mm	Gewicht:	3,3 kg
Außenmaß Innenrahmen:	520 x 520 mm	Max. Öffnungswinkel:	50°

Rahmen aus witterungsbeständigem ASA-Kunststoff

Mit Zwangsentlüftung			
für Dachstärke 25 - 42 mm	38080	1	119,–
für Dachstärke 43 - 60 mm	38081	1	119,–
Ersatzglas mit Zwangsentlüftung	380891	1	94,40
Ohne Zwangsentlüftung			
für Dachstärke 25 - 42 mm	38082	1	125,–
für Dachstärke 43 - 60 mm	38083	14	125,–
Ersatzglas ohne Zwangsentlüftung	38089	1	85,90
Für den Einbau der HEKI's benötigen Sie ca.:			
1 Kartusche **Butyldichtmittel**, weiß	38062	12	11,10
Dichtung für Glas Mini Heki, lfm	38063	1	9,40

Empfohlenen Höchstgeschwindigkeit 130 km/h, je nach Fahrzeugaufbau und Einbauposition.
Wir empfehlen den Einbau eines Spoilers (Art.-Nr.: 36044 oder 36047)

MINI HEKI S – Speziell für Wohnwagen 40 x 40 cm

- **Nach allen Seiten ausstellbar**
- **Bequemes Aufstellen der Glashaube über Bediengriffe**
- **Mit Zwangsbelüftung: 150cm2 Querschnitt**
- **Schwarz plissiertes Insektenschutzrollo hellbeige, außen alubeschichtet, reflektiert die Sonneneinstrahlung**
- **Verdunkelungsrollo plissiert**
- **Haube grau getönt**
- **Einfach verglaste, aerodynamisch geformte Dachhaube**

Technische Daten:

Ausschnittmaß:	400 x 400 mm
Standard-Dachstärke:	23 – 42 mm
Standard-Dachstärke:	43 – 60 mm
Gewicht:	2,9 kg
Farbe:	Cremeweiß

Rahmen aus witterungsbeständigem ASA-Kunststoff

Mini-HEKI S Dachhaube mit Zwangsentlüftung			
für Dachstärke 23 - 42 mm	38098	1	99,–
für Dachstärke 43 - 60 mm	380981	1	99,–
Spoiler für Mini Heki 570 mm lang	38109	1	43,–

Spoiler für Mini Heki

Empfehlung:
Geschwindigkeit bis 100km/h ohne Spoiler
Geschwindigkeit bis 130km/h mit Spoiler

DOMETIC

MICRO HEKI 28 x 28 cm für Toilettenräume

NEU NEW

Das plissierte Verdunkelungsrollo dient als Sichtschutz und kann stufenlos geöffnet werden

Für Caravans und Reisemobile

- Doppelt verglaste durchsichtige Dachhaube
- Mit plissiertem Verdunkelungsrollo (optional)
- Alubeschichtete Oberseite reflektiert Sonneneinstrahlung
- Schwarzes Fliegenschutzplissee
- Großer Glasüberstand bietet Schutz vor Regen
- Bequemes Aufstellen der Kuppel mit nur einem Bügel
- 2 Rasterstellungen: Vollständig geöffnet, Lüfterstellung und Schlechtwetterposition
- Maximaler Öffnungswinkel ca. 50°
- Dachstärken von 23-42 mm

Technische Daten:
Ausschnittmaß: 280 x 280 mm
Lichtes Durchgangsmaß: 238x186mm
Außenmaß: 408 x 370 mm
Außenmaß: Innenrahmen: 312x312mm
Tiefe Innenrahmen: 75 mm
Höhe über Dach: 99 mm
Gewicht: 1,7 kg

Mico HEKI

Mit Zwangsbelüftung und Insektenschutz
37330 1 74,90

Mit Zwangsbelüftung, Insektenschutz und Verdunkelungsrollo
37333 1 84,90

Ohne Zwangsbelüftung, mit Insektenschutz
37331 1 78,90

Ohne Zwangsbelüftung, mit Insektenschutz und Verdunkelungsrollo
37334 1 88,90

FantasticVent Dachhaube 40 x 40 cm mit 12 Volt Ventilator

35951
35953

35950
35952

35954

- Mit leisem 12 Volt Ventilator für schnellen Luftaustausch
- Regensensor für automatisches Schließen bei Modell 3350 und 7350

Technische Daten:
Dachausschnitt: 40x40cm, Außenmaß: 47x47cm,
Aufbauhöhe: 12,5cm
Mit Zu- und Abluft und Thermostat.

Modell	2250	3350	7350
Regensensor	nein	ja	ja
Öffnung:	Manuell	automatisch	

Modell	2250		3350	
Haube: Klarglas	35950	256,–	35952	359,–
Haube: Milchglas	35951	256,–	35953	359,–

Modell: 7350 Haube: Rauchglas
Temperaturregelung mit Fernbedienung 35954 409,–

Isolierende Schutzhüllen für Dachhauben

ab **21,90**

Preiswerte Abdeckung für Dachhauben
Für angenehme Temperaturen im Innenraum. Die Schutzhülle hält im Sommer die Wärme draußen und isoliert im Winter und in kalten Nächten. Glas ist vor Verkratzen geschützt. Hülle lässt sich mit Gummizugband gut anpassen. Farbe: Weiß.

Mini Heki	42061	1	37,90	Remitop vario 50x70cm	42086	1	28,90
Mini Heki Plus	42066	1	37,90				
Midi Heki	42062	1	37,90	Remitop vario 90x60cm	42087	1	38,20
Heki 1/2/3	42063	1	36,35	Hartal 28x28cm	42088	1	22,60
Remitop vario 40x40cm	42085	1	21,90	Hartal 48x48cm	42089	1	22,90

MIDI HEKI STYLE – 40 x 70 cm

- Längseinbau
- Ausschnittsmaß: 40x70 cm
- Glaskuppel grau getönt
- Doppelt verglast
- Kurbel in Rahmen bündig
- Bis 130 km/h, je nach Fahrzeug
- Plissiertem Verdkunkelungs- und Fliegenschutzrollo
- Reflektion der Sonnenstrahlen

Technische Daten: Midi Heki Style
Ausschnittmaß: 400 x 700 mm, Einbaumaß: 537 x 815 mm,
für Dachstärke: 25 – 60 mm, Rahmenfarbe: RAL 9001

Midi-HEKI Style mit Kurbel, max. Öffnungswinkel 25°
Rastereinstellungen: stufenlos Gewicht 7,2 kg
mit Zwangsentlüftung 37338 1 559,–
ohne Zwangsentlüftung 37339 1 489,–

MIDI HEKI – 70 x 50 cm für Reisemobile und Wohnwagen

- **Ausschnittsmaß: 70 x 50 cm**
- **Kuppel aus bruchfestem Acryl grau getönt**
- **Doppelt verglast**
- **Aerodynamische Form**
- **Geschlossene Position ist automatisch zwangsverriegelt**
- **Empfohlen bis 130 km/h, je nach Fahrzeugaufbau und Einbauposition**
- **Innenrahmen mit plissiertem Verdkunkelungs- und Fliegenschutzrollo in schwarz**
- **Reflektion der Sonnenstrahlen auf der alubeschichteten Oberfläche des Verdunkelungsrollos**

Mit Bedienbügel, der in Führungsbahnen in 3 Positionen automatisch geführt wird. 1. komplett geöffnet, 2. mittelhoch, 3. Schlechtwetterstellung
Mit Kurbelbedienung, stufenlose Verstellung.
Mit elektrischer Aufstellung, stufenlose Verstellung.
Rahmen aus witterungsbeständigem strapzierfähigem ASA
Montage: Klemmprinzip, Außenrahmen wird aufgesetzt, abgedichtet und der Innenrahmen eingeklippst.

Technische Daten: Midi HEKI

Ausschnittmaß:	700 x 500 mm	Außenmaß Innenrahmen:	790 x 575 mm
Lichtes Durchgangsmaß:	585 x 404 mm	Tiefe Innenrahmen:	ca. 32 mm
Außenmaß:	880 x 650 mm	Standard-Dachstärke:	30 – 34 mm
		Höhe über Dach:	105 mm

Midi-HEKI mit Bügel, max. Öffnungswinkel 45°
Rastereinstellungen: 3 Gewicht 8,0 kg

mit Zwangsentlüftung	**38090**	1	**413,–**
ohne Zwangsentlüftung	**38091**	1	**425,–**

Midi-HEKI mit Kurbel, max. Öffnungswinkel 60°
Rastereinstellungen: stufenlos Gewicht 8,5 kg

mit Zwangsentlüftung	**38100**	1	**549,–**
ohne Zwangsentlüftung	**38101**	1	**555,–**

Midi-HEKI Elektro, max. Öffnungswinkel 60°
Rastereinstellungen: stufenlos Gewicht 9,0 kg

mit Zwangsentlüftung	**38102**	1	**685,–**
ohne Zwangsentlüftung	**38103**	1	**695,–**

Einbau-Set für alle Midi Heki*:

Dachstärke von 25 - 29 mm	**38092**	1	**19,–**
Dachstärke von 30 - 34 mm	**38093**	1	**17,–**
Dachstärke von 35 - 42 mm	**38094**	1	**22,–**
Dachstärke von 43 - 52 mm	**38095**	1	**22,–**
Dachstärke von 53 - 60 mm	**38096**	1	**25,–**

* notwendig bei unglaichen Dachstärken 30–34 mm

Mit Bedienbügel:
3 Positionen-Automatic in Führungsschienen.
1. komplett geöffnet.
2. Mittelstellung
3. Schlecht-wetterstellung

ab **413,--**

Mit Kurbelbedienung oder elektrischer Aufstellung stufenlose Verstellung.

ab **549,--**

HEKI 1 – Hebe-Kipp-Dach für Reisemobile und Wohnwagen 96 x 65,5 cm

- **Stabile beidseitige Verriegelung**
- **Mit Hebe- und Kippfunktion, bis 70° aufstellbar**
- **Doppelrollo zur Verdunkelung mit Insektenschutz**
- **Empfohlen bis 130 km/h, je nach Fahrzeugaufbau und Einbauposition**

Mit hochisolierendem Rahmen aus Polyurethan und doppelter Acrylverglasung für den Einbau längs und quer zum Fahrzeug.
Fünf Rastereinstellungen für die Anpassung der Belüftung an jede Situation
Mit 3 cm Glasüberstand zum Hochheben auch bei Regen
Doppelverglasung: Getöntes Glas für gute Isolierung gegen Hitze und Kälte
Eleganter Innenrahmen
Rollohälften sind mit einfachem Klickverschluss verbunden und können stufenlos verschoben werden.

Technische Daten: HEKI 1
Ausschnittmaß: 960 x 655 mm
Durchstieg: 790 x 510 mm
Abdeckrahmen innen 1000 x 700 mm
Außenrahmen 1100 x 820 mm
benötigte gerade Fläche: 1050 x 750 mm
Mögliche Dachstärken von 27–60 mm*
Höhe über Dach: 115 mm

Gewicht: 22 kg
Von 27–50 mm muss der Innenrahmen vor dem Einbau beschnitten werden. Ab 50 bis max. 60 mm muss am Innenrahmen ein zusätzlicher Holzrahmen eingeklebt werden

*Einbaufertig für Dachstärke 27 mm

Seitz Hebekippdach HEKI 1
Der Innenrahmen ist cremeweiß in RAL 9001 **38066** 1 **1549,–**

Mit Verdunkelungs- und Moskitorollo

DOMETIC

HEKI 2 – Bügeldachhaube für Wohnwagen

EXPERTEN TIPP

Bei Einbau von Heki 1 bis Heki 4 immer auch Spoiler montieren

- **Gasfedern halten das Fenster in 3 Raststellungen**
- **Maximaler Öffnungswinkel 50°**
- **Mit Zwangsentlüftung**
- **Bis zur max. Geschwindigkeit von 100 km/h.**

Strapazierfähiger Kunststoff (ASA).
Mittlere Lüftungsstellung hebt das Dach um ca.15 cm (Bügel-Arretierung)
Doppelrollo im Innenrahmen mit Insektenschutz- und Verdunkelungsrollo, stufenlose Verstellung.
Für Dachstärken von 25 - 60 mm. Einbau bis 60 mm Dachstärke bei Verwendung von Adaptern für größere Dachstärken möglich. (siehe nächste Seite)

Technische Daten:

Ausschnittmaß:	960 x 655 mm	Außenmaß Innenrahmen:	1000 x 700 mm
Lichtes Durchgangsmaß:	780 x 530 mm	Dachstärke von:	25 – 60 mm
Außenmaß:	1080 x 790 mm	Höhe über Dach:	105 mm
benötigte gerade Fläche:	1050 x 750 mm	Gewicht:	11 kg

HEKI 2 – Mit Innenrahmen Cremeweiß (RAL 9001)
Dachstärke von 25–32 mm **38067** 1 **539,–**
Innenrahmen DeLuxe mit Beleuchtung und Verdunkelungsrollo zum Nachrüsten für Heki 2 **38069** 1 **215,–**

Heki 2 mit Kombirollo und Beleuchtung

- **Mit Bügelbedienung**
- **Mit integrierter Beleuchtung, 4x5 Watt**
- **Gasfedern halten das Fenster in 3 Raststellungen**
- **Mit Zwangsentlüftung**

Hohe Wärmedämmung durch Duette-Wabenrollo
Rollo und Insektenschutz können stufenlos zusammen bedient werden
sonst wie Heki 2 **38077** 1 **689,–**

Frontspoiler für große Dachhauben

Höchstgeschwindigkeit **ohne Spoiler 100 km/h** Für höhere Geschwindigkeit unbedingt HEKI Spoiler einbauen.

Frontspoiler
Bei hohen Geschwindigkeiten entsteht ein gefährlicher Sog, der die Dachhauben nach oben zieht, deshalb empfehlen wir grundsätzlich den Einbau von Spoilern.
800 mm lang **38070** 1 **52,–**
1100 mm lang **38071** 1 **59,–**
Schrauben nicht im Lieferumfang enthalten

Ersatzteile für Dachhauben

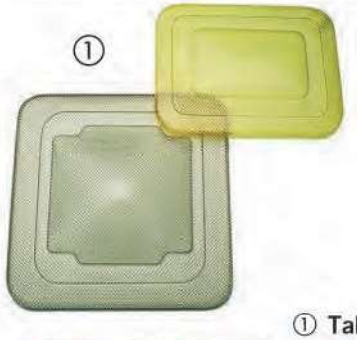

① **Tabbert**
610 x 435 mm, weiß **36222** 15 **104,90**
610 x 610 mm, weiß **36225** 15 **128,90**

② **Haubenmaß: 860 x 625 mm doppelt**
weiß **36219** 1 **132,20**

③ **Universal Höhe 55 mm ungebohrt**
440 x 440 mm **36227** 1 **49,40**
530 x 380 mm **36228** 15 **54,90**
600 x 500 mm **36229** 15 **76,40**

④ **Dachhauben für Adria und ältere Weipert Caravans**
Ausschnitt: 480 x 480 mm
ungebohrt: 480 x 480 mm **36233** 1 **89,90**

Wilk Caravans ungebohrt weiß
Ausschnitt 500x500 mm,
Haubenmaß: 610 x 610 **36234** 1 **89,90**
Ausschnitt 570 x 460 mm,
Haubenmaß: 645 x 535 mm **36235** 1 **89,90**

Dachhaube 380 x 420 mm doppelt
mit permanenter Entlüftung
für Ausschnitt: 330 x 370 mm **36231** 15 **84,90**

HEKI 3 PLUS – Komfort im Reisemobil und Wohnwagen

Innenbeleuchtung 2x 8 Watt

Plissee-Verdunkelung und Mückenschutz

Hohe Wärme-Isolation

Hohe Wärme-Isolation durch Duette Wabensystem. Hohlkammerprofil des Verdunkelungsstoffes absorbiert bis zu 99 % der schädlichen UV-Strahlen und strahlt wohnliche Behaglichkeit aus.

Technische Daten:

Ausschnittmaß:	960 x 655 mm
Lichtes Durchgangsmaß:	745 x 533 mm
Außenmaß:	1050 x 750 mm
benötigte gerade Fläche:	1080 x 790 mm
Standard-Dachstärke:	25 - 32 mm
Höhe über Dach:	105 mm
Gewicht: HEKI 3	15 kg

Größere Dachstärken werden mit den Adaptern für größere Dachstärken realisiert. (siehe Zubehör für Heki Dachhauben)

- **Hervorragende Isolation mit Duette-Wabensystem**
- **Mit integrierter Beleuchtung (2x8 Watt)**
- **Verdunkelungs- und Moskitoschutzrollo mit seitlichen Führungsstegen**
- **Stufenlos hochstellbar bis ca. 70°**
- **Witterungsbeständiger Kunststoff (ASA)**
- **Sichere Bedienung, stabile beidseitige Verriegelung**
- **Einbau quer oder längs zur Fahrzeug möglich**

HEKI 3plus – manuelles Kurbeldach 96x65,5 cm ohne Regensensor
mit Duette Wabenrollo und Beleuchtung **38078** 1 **995,–**

HEKI 4 PLUS – Komfortdachfenster – mit elektrischer Anhebung und Regensensor

- **Mit Regensensor und integrierten Energiesparlampen**
- **Stabiles Verschlusssystem**
- **Maximaler Öffnungswinkel: 70°**

Heki 4plus bietet absoluten Komfort mit der praktischen Fernbedienung. Die Kuppel schließt sich bei Regen automatisch und hat einen plissierten Insektenschutz aus schwarzer Gaze sowie zwei integrierte Lichter für gedämpftes Stimmungslicht. Insektenschutz und Rollo werden seitwärts geführt und gestatten so eine stufenlose und unabhängige Einstellung.

- Perfekter Sonnenschutz mit Duette-Wabenrollo
- Kontrolllampe zeigt richtiges Verriegeln an
- Doppel-Acrylverglasung
- Rahmen aus wetterfestem ASA

HEKI 4plus
mit elektrischer Anhebung
38079 1 **1325,–**

Technische Daten:

Ausschnittmaß:	960 x 655 mm
Lichtes Durchgangsmaß:	745 x 533 mm
Außenmaß:	1050 x 750 mm
benötigte gerade Fläche:	1080 x 790 mm
Standard-Dachstärke:	25 - 32 mm
Höhe über Dach:	105 mm
Gewicht: HEKI 4	15,5 kg

Größere Dachstärken werden mit den Adaptern für größere Dachstärken realisiert. (siehe Zubehör für Heki Dachhauben)

Zubehör für HEKI Dachhauben 2 - 4

Adapter für größere Dachstärken (passend für HEKI 2 – 4)

32-39 mm	**38072**	1	**18,–**
39-46 mm	**38073**	1	**23,–**
46-53 mm	**38074**	1	**25,–**
53-60 mm	**38075**	1	**27,–**

Regensensor schließt bei Regen automatisch

1325,--

Innenbeleuchtung 2x 8 Watt

Plissee-Verdunkelung und Mückenschutz

Dachhauben Ersatzteile Heki

Heki 1

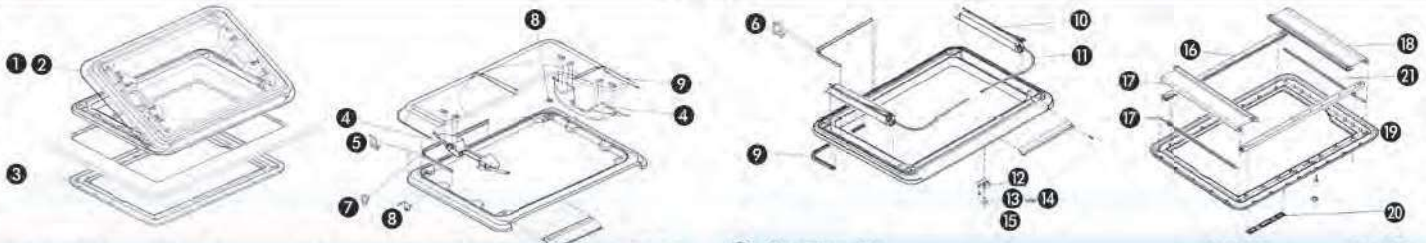

①	Glasrahmen ohne Zwangsentlüftung cremeweiß	E482	774,30
②	Ersatzglas mit Griff und Gestänge	E1768	566,95
③	Innenrahmen m. Fliegenschutz-/Verdunkelungsrollo	SA370	314,80
④	Griff mit Klappgestänge	E1570	131,95
⑤	Dichtung 5 m	E422	32,70
⑥	Scheibendichtung 5 m	39820	22,10
⑦	Dichtung mit Zwangsentlüftung 5 m	E423	10,99
⑧	Gummipuffer/Einlaufkeil m. Montageset	E3678	14,80
⑨	Wanddichtung 5 m	39821	14,85
⑩	Antrieb	E2601	225,60
⑪	Antriebswelle	E2600	70,75
⑫	Kurbelgetriebe	E492	128,30
⑬	Antriebsritzel	SA397	1,90
⑭	Antriebsritzel lang	E412	4,70
⑮	Kurbel mit Montageteilen	E4025	34,20
⑯	Rollo Führungsschiene kpl. 1 Paar	E3919	92,80
⑰	Federmotor	183	14,99
⑱	Verdunkelungsrollo kpl. cremeweiß	E407	78,90
⑲	Innenrahmen ohne Anbauteile cremeweiß	E1813	199,99
⑳	Lüftungsgitter 10 Stück	A1072010	30,90
㉑	Profildichtung 5 m	39821	14,85

Heki 3

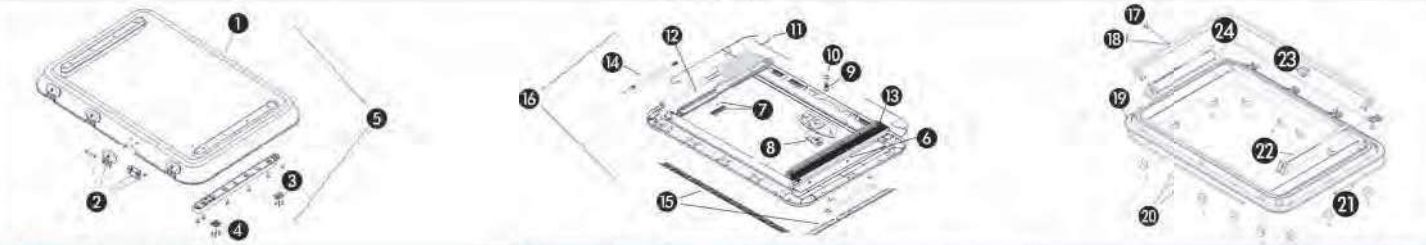

①	Ersatzglas ohne Anbauteile	380761	498,90
②	Scharnier 03-04	AA0400	5,80
③	Einlaufkeil mit Montageteil	E1577	2,20
④	Halteprofil mit Montagteilen	E1578	6,45
⑤	Ersatzglas mit Anbauteilen	E472	541,80
⑥	Federklammer 12 Stück 1 Satz	E5023	4,40
⑦	Wippe mit Feder	E441	2,60
⑧	Kurbel mit Montageteilen	SA671	26,95
	Kurbel mit Montageteilen 03-04	AA0262	23,20
⑨	Antriebsritzel	E494	2,30
⑩	Adapter 32-39 mm	E418	4,50
⑪	Elektronik 03-04	AA0148	85,50
⑫	Verdunkelungs- – Fliegenschutzrollo komplett	E495	42,80
⑬	Verdunkelungsrollo	E436	104,60
⑭	Federmotor	183	14,99
⑮	Lüftungsgitter und Abdeckung für Beleuchtung	E2710	19,50
⑯	Innenrahmen cremeweiß 03-04	AA0280	468,60
⑰	Dichtung für Heki ohne Zwangsentlüftung 5 m	E422	32,70
	Dichtung ohne Zwangsentlüftung 5 m 00-03	AA0152	30,50
⑱	Dichtung für Heki mit Zwangsentlüftung 5 m	E423	10,99
⑲	Außenrahmen cremeweiß	E4411	174,99
⑳	Montagebock 25-32 mm grau	E4140	15,25
	Montagebock 32-39 mm schwarz	E4410	18,50
	Montagebock 46-53 mm blau	E1579	24,99
	Montagebock 53-60 mm rot	E1580	27,80
㉑	Wanddichtung 5 m	39821	14,85
㉒	Antrieb	E2894	160,95
㉓	Kurbelgetriebe	E492	128,30
㉔	Antriebswelle Paar	E5042	57,80
	Adapterschiene mit Montageteilen	E4516	23,50

Heki 4

①	Ersatzglas ohne Anbauteile	380761	498,90
②	Scharnier 03-04	AA0400	5,80
③	Halteprofil mit Montageteilen	E1578	6,45
④	Einlaufkeil mit Montageteilen	E1577	2,20
⑤	Dichtung für Heki ohne Zwangsentlüftung 5m	E422	32,70
⑥	Dichtung für Heki mit Zwangsentlüftung 5 m	E423	10,99
⑦	Außenrahmen cremeweiß	E4411	174,99
⑧	Montagebock 25-32 mm grau	E4140	15,25
	Montagebock 46-53 mm blau	E1579	24,99
	Montagebock 53-60 mm rot	E1580	27,80
⑨	Regensensor	E3443	40,60
⑩	Wanddichtung 5 m	39821	14,85
⑬	Antriebswelle Paar	E5042	57,80
⑭	Notkurbel	E462	3.50
⑮	Antrieb	E2889	186,40
⑯	Elektrosteuerung	E4223	156,95
	Elektronik 03-04	AA0148	85,50
⑰	Federmotor	183	14,99

Mini Heki

①	Ersatzglas mit Dichtung und Scharnierbolzen	38089	85,90
	Ersatzglas ohne Dichtung und Scharnierbolzen	380891	94,40
②	Dichtung 1,65m	38063	9,40
③	Schieber für Bügelsicherung	E5022	3,85
④	Drucktaster cremeweiß	E408	10,60
⑤	Innenrahmen mit Rollos cremeweiß	E5020	46,90
⑥	Federklammer 12 Stück	E5023	4,40
⑦	Montagerahmen cremeweiß, Dachstärke: 25-42mm	E5021	23,10
	Montagerahmen cremeweiß, Dachstärke: 43-60mm	E1723	17,40
⑧	Bügel mit Montageteilen	E487	17,95

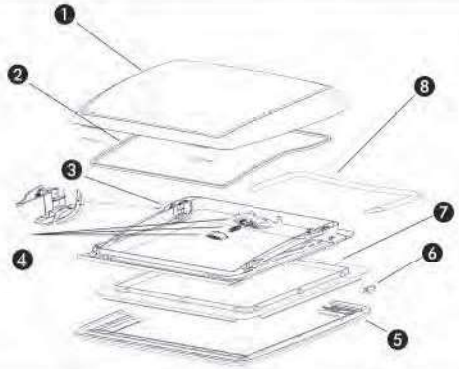

Midi Heki

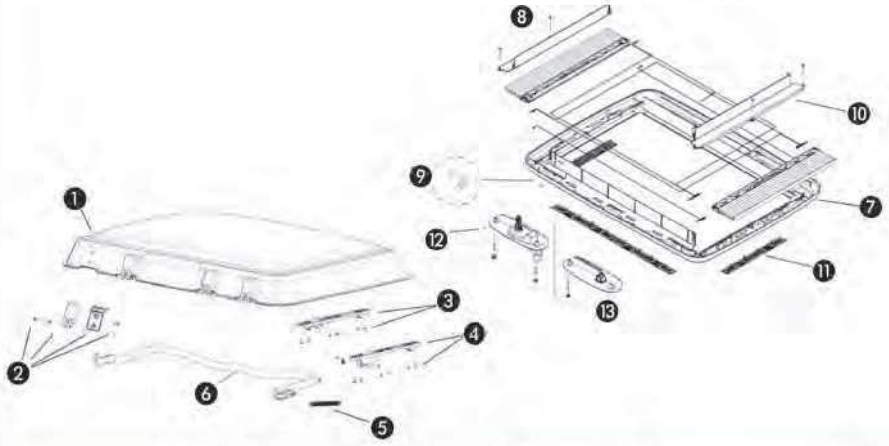

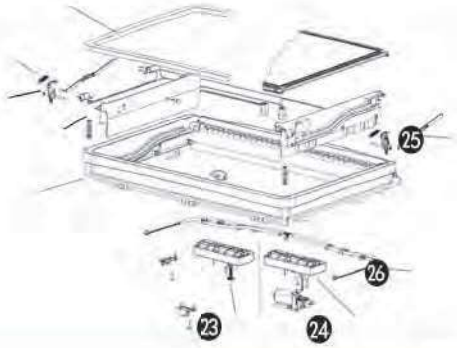

①	Ersatzglas ohne Anbauteile	E478	165,90
	Ersatzglas für Bügelvariante mit Anbauteilen	E4019	169,70
	Ersatzglas f. Kurbel-/Elektrovariante + Anbauteilen	E4015	175,20
②	Scharnier mit Montageteile	E5024	20,90
③	Funktionsplatte f. Bügelvariante mit Montageteile	E5025	24,90
④	Funktionsplatte Kurbel- Elektroversion	E5026	21,30
⑤	Feder	E1753	4,90
⑥	Bügel mit Montageteile	E1752	23,80
⑦	Innenrahmen ohne Anbauteile	E5035	105,30
⑧	Blende für Innenrahmen	E5036	13,10
⑨	Federklammer 12 Stück	E5023	4,40
⑩	Kurbel mit Blende cremeweiß	E7014	12,40
⑪	Lüftungsgitter	E440	20,99
⑫	Blende IR Kurbel kompl. mit Anbauteilen	E7014	12,40
⑬	Blende IR Elektro kompl. mit Anbauteilen	E4998	19,45
⑭	Außenrahmen ohne Anbauteile	E5027	76,20
⑮	Blende Kurbel Antrieb kompl. mit Anbauteilen	AA0589	25,20
⑱	Feder links rechts	E5030	5,60
⑲	Dichtung (nur ohne Zwangsentlüftung) 2,3 m	E4021	20,40
㉓	Getriebe Kurbelantrieb komplett	SA166	27,99
㉔	Getriebe Elektroantrieb komplett	E3056	28,20
㉕	Ausstellhebel mit Anbauteilen (links/rechts)	SA549	8,30
㉖	Flexwelle kpl. mit Rohr, Gleiter, Klemmböcken	AA0523	26,70
	Außenrahmen kpl. Kurbelantrieb	E5033	205,70
	Außenrahmen kpl. Elektroantrieb	E5034	328,40

Heki 2

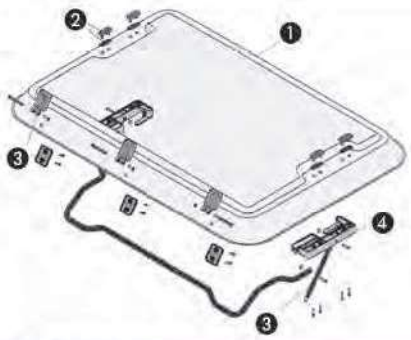

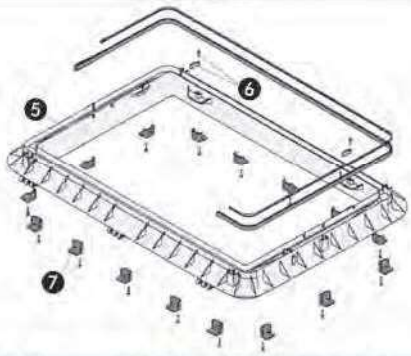

①	Ersatzglas ohne Anbauteile	38076	372,50
	Ersatzglas kpl. mit Anbauteilen	E3153	483,30
②	Abdeckkappen für Glaskuppel 1 Satz	E400	5,70
③	Gasfeder	E3186	35,30
④	Gasfederaufnahme links und rechts	AA0311	17,40
⑤	Außenrahmen cremeweiß	E420	170,80
⑥	Vorreiber m. Schrauben 1 Satz	E477	4,50
⑦	Montagebock 25-32 mm grau	E4140	15,25
	Montagebock 32-39 mm schwarz	E4410	18,50
	Montagebock 46-53 mm blau	E1579	24,99
	Montagebock 53-60 mm rot	E1580	27,80
⑧	Verdunkelungsrollo	E3666	132,95
⑨	Lüftungsgitter und Abdeckung, für Beleuchtung	E2710	19,50

Dachhauben und Schiebedachfenster

REMItop Vista 40 x 40 cm – mit Moskitonetz- und Verdunkelungsrollo

- Extrem flacher Aufbau des Innenrahmens 7 cm
- Innenrahmen hitzeresistentes ASA Material
- Mit undurchsichtigem schwarzem Moskitonetzrollo
- Plissierte Sonnenschutzverdunkelungsrollo
- Sehr flach auftragend, dadurch geringe Fahrgeräusche,
- Höhe über Dach: 7,8 cm
- Aerodynamische geformt

- Grau getönt
- Öffnungswinkel: 60°
- Mit und ohne Zwangsbelüftung

REMItop Vista
Maß: 40 x 40 cm, für Dachstärken von 28 – 42 mm
mit plissiertem Verdunkelungsrollo und schwarzem Insektenschutzrollo

36191	1	**118,90**

Panorama-Dachhaube in 2 Größen für extra viel Licht

ab **599,--**

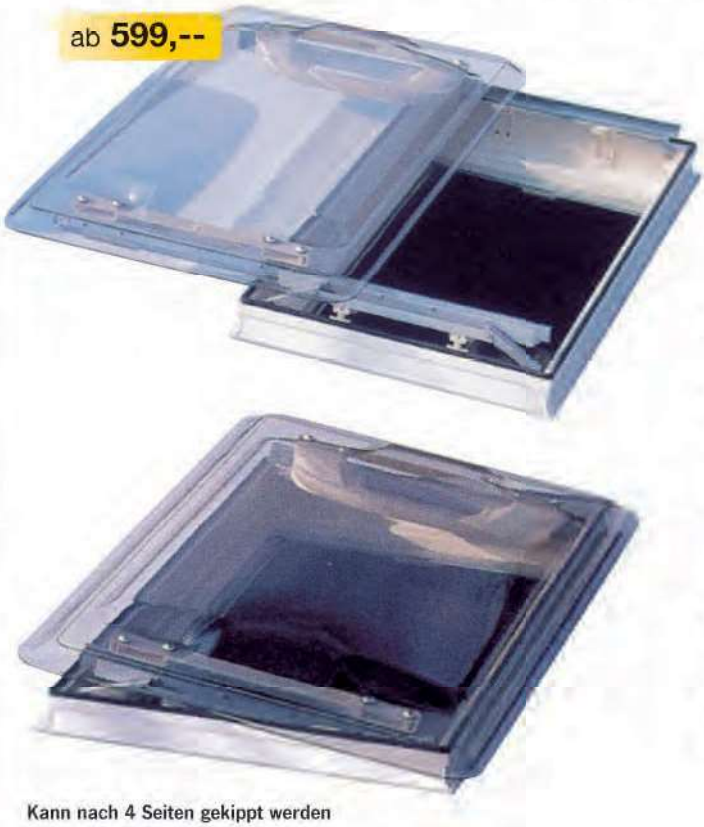

Kann nach 4 Seiten gekippt werden

HARTAL Schiebedach Multi

- Viel Luft durch rechteckige Öffnung
- Haube ist in 4 Richtungen zu kippen und nach hinten schiebbar
- Glashaube kann in 2 Stellungen arretiert werden
- Viel Licht im Fahrzeug, helles leicht getöntes Glasdach
- Praktisches Kombirollo mit Moskitonetz und Verdunkelung

Schiebedach Multi I 700 x 450 mm
Technische Daten: Ausschnittmaß: 700x450 mm
Außenmaß: 800x560 mm, benötigte Fläche: 800x840 mm,
Höhe über Dach: ca. 100 mm, Gewicht 9,8 kg

Multi I	**36071**	**599,–**

Schiebedach Multi II 900 x 500 mm
Technische Daten: Ausschnittmaß: 900x500 mm Außenmaß: 1000x600 mm,
benötigte Fläche: 1000x900 mm,
Höhe über Dach: ca. 100 mm, Gewicht 11,8 kg

Multi II	**36072**	**629,–**

Ersatzteile

Ersatzglas	Multi I	**36101**	**189,–**	Multi II	**36102**	**209,–**
Griff rechts	Multi I	**36103**	**135,–**	Multi II	**36104**	**125,–**
Griff links	Multi I	**361031**	**125,–**	Multi II	**361041**	**135,–**

REMItop vario II Aufstellhaube / REMItop II Schiebe-Dachhaube

- In 3 Größen erhältlich
- Komfortabel und leichtgängig durch neue Handkurbel
- Hoher Aufstellwinkel von 60°
- Für Reisemobile und Wohnwagen mit Dachstärke von 24-35 mm. Größere Stärken mit Adaptersets möglich
- Doppelrollo zur Verdunkelung mit Insektenschutz
- Einbau längs und quer zur Fahrtrichtung möglich
- Integriertes, seit Jahren bewährtes Rollosystem und Insektenschutz
- Hervorragende Isolation dank doppelter Scheiben aus getöntem Acryl

REMItop vario II 40 x 40 cm mit Rastaufsteller

① **Mit Standard-Rahmen** (ohne Beleuchtung/Lüfter)	36167	1	109,–
Befestigungsklammern f. Dachstärke 24–35mm	36170	1	15,90
Dachstärke 36–45mm	361701	1	32,95
Dachstärke 46–55mm	361702	1	33,50
Dachstärke 56–65mm	361703	1	74,90

REMItop vario II 40 x 40 cm mit Kurbel

① **Mit Standard-Rahmen** ohne Beleuchtung, ohne Lüfter	36160	16	139,90
② **Mit Beleuchtung - 4 Spots und Schalter** 4 Spotlights, 12 Volt Halogenstrahler 10 Watt	36161	1	214,90
③ **Mit Belüftung auf beiden Seiten für perfekte Frischluftzufuhr** mit vier 12 Volt Ventilatoren z.B. in der Küche oder im Schlafraum. Luftaustausch: ca. 146 m³/h. ca.3A	36162	1	219,90
Ersatzglas 40 x 40 cm	E4211	1	85,90

REMItop vario II 70 x 50 cm mit Kurbel

① **Mit Standard-Rahmen** ohne Beleuchtung, ohne Lüfter	36163	1	449,90
Befestigungsklammern f. Dachstärke 24–35mm	36171	1	51.90
Dachstärke 36–45mm	361711	1	59,90
Dachstärke 46–55mm	361712	1	64,90
Dachstärke 56–65mm	361713	1	142,90
② **Mit Beleuchtung - 4 Spots und Schalter** 4 Spotlights, 12 Volt Halogenstrahler 10 Watt	36164	1	529,90
Ersatzglas 70 x 50 cm	E3995	1	199,90

REMItop vario II 90 x 60 cm mit Kurbel

① **Mit Standard-Rahmen** ohne Beleuchtung, ohne Lüfter	36165	1	619,90
Befestigungsklammern f. Dachstärke 24–35mm	36172	1	59,90
Dachstärke 36–45mm	361721	1	70,90
Dachstärke 46–55mm	361722	1	76,90
② **Mit Beleuchtung - 4 Spots und Schalter** 4 Spotlights, 12 Volt Halogenstrahler 10 Watt	36166	1	729,90
Ersatzglas 90 x 60 cm	E4461	1	335,–

Innenrahmen für obige Dachhaube

Alle Preise inklusive Befestigungssatz für Dachstärke 24-35 mm

Insektenschutz für Kastenwagen und Kombi

Fliegenschutztür für Ducato, Boxer, Jumper, Sprinter und VW T5/T6

- **Rundum Insektenschutz**
- **Jetzt ist auch die Schiebetür dicht**
- **Umlaufender Rahmen**
- **Wohnliches Wabendekor**
- **Für Licht und Luft ist gesorgt**
- **Perfekter Verschluss**

REMIcare Van für FIAT Ducato ab Bj. 2007

(X250/X290) Baugleich: Citroën Jumper, Peugeot Boxer

Für hohen Türausschnitt
Kasten/Kombi L2 Radstand 3,45, Länge: 5.45m mit H2 Dach
Kasten/Kombi L4 Radstand 4,035 Länge 6m mit H2+H3 Dach
Kasten/Kombi L5 Radstand 4,035 Länge 6,36m mit H2+H3 Dach
Höhe: 1710 x Breite 1250 mm — **35068** — **349,–**

Für niedrigen Türausschnitt, kurzer Radstand
Kasten/Kombi L1 Radstand 3,0 Länge: 4,96m mit H1+H2 Dach
Höhe: 1435 x Breite: 1080 mm — **35066** — **323,75**

Für niedrigen Türausschnitt, mittlerer Radstand
Kasten/Kombi L2 Radstand 3,450 Länge: 5,45 mit H1 Dach
Höhe: 1435 x Breite: 1250 mm — **35067** — **323,75**

REMIcare Van für MB Sprinter

Für Mercedes Sprinter ab Bj. 2006 und baugleiche Fahrzeuge sowie VW Crafter von Bj. 2006-2016

Für niedrige Schiebetür
mit umlaufendem Rahmen
Höhe: 1650 x Breite: 1360 mm — **35070** — **349,–**

REMIcare Van für VW T5/T6

REMIcare Van – Volkswagen T5/T6
Transporter und Transporter Kombi
Startline Ausführungen — **35062** — **428,–**
Multivan und Caravelle — **35063** — **428,–**

REMIcare Van für Ford Transit Custom

REMIcare Van – Ford Transit Custom
Modell: V362 — **35069** — **349,–**

Fliegenschutztür Horrex für FIAT Ducato ab Bj. 2007

- **Wirksamer Schutz vor Insekten**
- **Vorkonfektioniertes Kit**
- **Leicht und langlebig**
- **Aluminium/Composite Konstruktion**
- **Oberes Profil bietet Schutz vor Kopfverletzungen (Rolled Rand)**
- **Verdeckte Schwelle sichert die Zugschnur**

Für Schiebetür: B 1185 x H 1449 mm
Flachdach (Typ H1) — **350465** — 1 — **359,–**

Für Schiebetür: B 1185 x H 1731 mm
Großraumkasten mit Dach-Typ H2 — **350466** — 1 — **369,–**

Insektenschutz für Kastenwagen und Kombi

Moskitonetze für Kastenwagen und Kombi

- **Engmaschiges Moskitonetz**
- **UV-beständiges Polyestergewebe**
- **Flexibel und weich fallend**
- **Mittelreißverschluss und Bleiband unten**
- **Bester Halt durch Klettband und Druckknöpfe**
- **Befestigungsmaterial bei allen Netzen inklusive**

Mercedes Sprinter, VW Crafter, VW LT

Mercedes Sprinter, VW LT bis Bj. 06 mit Befestigungsmaterial
nicht für Serienhochdach geeignet

Schiebetüröffnung	**46143**	1	**139,90**

Mercedes Sprinter, VW Crafter ab Bj. 07
Radstand: 3665 und 4325 mm, nicht für Serienhochdach

Schiebetüröffnung	**46450**	1	**154,50**
Hecktür	**464501**	1	**154,50**

Für Mercedes Vito und Viano

Mercedes Vito bis 2003

Schiebetüröffnung	**46139**	1	**139,90**
Hecktür	**46142**	1	**139,90**

Mercedes Vito/Viano ab 2004

Schiebetüröffnung	**46140**	1	**139,90**
Hecktür	**461401**	1	**114,90**

Mercedes Vito ab 2014

Schiebetüröffnung	**461402**	1	**139,90**
Hecktür	**461403**	1	**139,90**

Ford Transit

Ford Transit Bj. 2000 – 1/2013 mit Befestigungsmaterial

Schiebetür	**46451**	1	**149,90**
Hecktür	**46136**	1	**139,90**

Renault / Opel / Nissan

Renault Trafic, Opel Vivaro ab 2001, Nissan NV 300

Schiebetüröffnung ab Bj. 2002	**46141**	1	**139,90**
Schiebetüröffnung ab Bj. 2007	**461411**	1	**144,90**

Renault Trafic, Opel Vivaro ab 2014, Nissan NV 300

Schiebetüröffnung ab 2014	**461412**	1	**139,90**
Hecktür ab 2014	**461413**	1	**139,90**

HORREX Moskitonetz für Schiebetür VW T5/T6

Dichtes Moskitonetz lässt auch kleinsten Moskitos keine Chance. Rahmen angepasst an die Schiebetüröffnung des VW-Busses. Formschöne Ausführung – perfekter Sitz. Eingearbeitetes Wabenrollo.

Ausführung für Linkslenker
46131 1 **499,–**

Ausführung für Rechtslenker
461311 1 **499,–**

HORREX Moskitonetz für Hecktür Fiat Ducato

Einteiliges Hecktürrollo für Fiat Ducato X250/290 und baugleiche Peugeot und Citroen Modelle. Rollokörper oben und seitliche Führungen bieten perfekten Schutz vor lästigen Insekten. Wohnliches Wabenrollo. Mit unterer Alugriffleiste.

H1 Dach, niedrige Tür
46239 1 **339,–**
H2/3 Dach, hohe Tür
462391 1 **359,–**

Insektenschutz für Kastenwagen und Kombi

Moskitonetze für FIAT Ducato, Peugeot Boxer, Citroën Jumper ab Bj. 2007

- **Engmaschiges Moskitonetz**
- **Wirkungsvoller Insektenschutz**
- **Mit Reißverschluss für Ein- und Ausstieg**
- **Weichfallendes Material**
- **Schweres Bleiband im Einstiegsbereich**
- **UV-stabiles Polyestergewebe**
- **Flammhemmend**
- **Luft- und lichtdurchlässig**

Die Moskitonetze werden mit Klettband an den Seiten und oben befestigt. Zusätzlichen Halt geben noch Druckknöpfe oben. Durch ein Bleiband entsteht eine gute Abdichtung im Eingangsbereich.
Mit integriertem Reißverschluss, der von innen und außen geöffnet werden kann.

Moskitonetz für Schiebe-/Hecktür

① Moskitonetz für Schiebetür, Türhöhe: 1755mm
Breite: 1250 mm. Für Fahrzeuge mit Küchenteil, das in den Schiebe-Türausschnitt ragt. Mit Spezialreißverschluss zum leichten Aufrollen des Netzes (J-Shape).
Serienhochdach ab Bj. 2007 **464522** 1 **154,50**

Moskitonetz für Hecktür
(ohne Abb) Einstieg mittig, Türhöhe: 1790mm, Serienhochdach
ab Bj. 2007 **46452** 1 **149,90**

Moskitonetz für Schiebe-/Hecktür

② Moskitonetz für Schiebetür, Türhöhe: 1480mm
Passend für Hochdachtyp H1 Flachdach und H2 Hochdach, Breite 1075 mm.
Einstieg vorne, ab 2007 **46240** 1 **149,–**

Moskitonetz für Hecktür
(ohne Abb) Einstieg mittig, Türhöhe: 1790mm, Hochtachtyp: H2
ab Bj. 2007 **464521** 1 **149,–**

Moskitonetz für Schiebetür

③ Moskitonetz für Schiebetür, Türhöhe: 1755mm
Passend für Hochdachtyp H2 und H3, Breite: 1250 mm, Großraumkasten z.B. Adria Twin 640 SHX, ab Bj. 2007 **464520** 1 **149,–**

Moskitonetz für Schiebetür

④ Moskitonetz für Schiebetür
Fiat Ducato Typ 250/290, Citroën Jumper und Peugeot Boxer mit hohem Türausschnitt,
Schiebetür re **46173** 1 **235,50**
Hecktür Mitte **461731** 1 **188,90**

⑤ Moskitonetz für Schiebetür Bj.1994-2006
Passend für H2 und H3 Hochdach
46435 1 **139,90**

Moskitonetze für VW Busse ab T3

- Engmaschiges Moskitonetz
- UV-beständiges Polyestergewebe
- Flexibel weich fallend
- Mit Reißverschluss und Bleiband
- Befestigung mit Klettband und Druckknöpfen, für besten Halt

Moskitonetze VW Bus Schiebetür

Für VW Busse T5/T6 ab Bj. 2003 ohne Komfortverkleidung
Für Kombi, Kasten, Multivan Startline und California Beach
461351 [1] 149,90

Für VW Busse T4 bis Bj. 2003 ohne Komfortverkleidung
Für Kombi, Kasten, Multivan Startline und California Beach
46132 [1] 134,90

Für VW Busse T3 von Bj. 1980 – 1989 ohne Komfortverkleidung
46130 [1] 136,90

Für VW Busse mit Komfortverkleidung
Multivan/Caravelle T5/T6 ab 2003, (nicht Startline bis 06/2010)
461350 [1] 149,90

California T5/T6 ab 2003 (nicht California Beach bis 06/2010)
461353 [1] 149,90

Für VW LT und Mercedes Sprinter T1N
bis Bj. 2006 nicht für Serienhochdach 46143 [1] 139,90

Für VW Crafter + Mercedes Sprinter, NCV3
Radstand: 3665+4325mm, nicht für Serienhochdach
ab Bj. 2007 46450 [1] 154,50

Moskitonetz VW T4 Fenster

VW T4 Kombi / Bus Bj. bis 2003 für Original-Schiebefenster
46134 [1] 44,90

VW Bus Hecktüren

VW T5/ T6
Kombi, Kasten, Multivan, California und California Beach mit und ohne Aufstelldach
ab Bj. 03 Heckklappe
46135 [1] 128,90

VW T4
Kombi und Kasten, bis Bj. 2003
46133 [1] 134,90

VW Crafter/MB Sprinter, NVC3
ab 2007
464501 [1] 154,50

Moskitonetze selbst anfertigen

① **Moskitonetz**, engmaschig,
TOP-Qualität für Türen und Fenster, flammschutzhemmend, weich fallend. Schwarz. 56024 [250] 15,40

② **Klettband (Flausch- und Haftband) 20mm breit,**
hitzebeständig, bis 120°C, selbstklebende Rückseite. 5m Rolle
schwarz 56319 [5] 21,40

③ **Klettband (Flausch- und Haftband) 20mm breit,**
selbstklebend, 5m Rolle.
Schwarz GP* 2,68 / 1 m 56317 [1] 13,90
Weiß GP* 2,68 / 1 m 56305 [1] 13,40

④ **Haftband 5m**
Schwarz GP* 2,68 / 1 m 56324 [1] 8,40

Bleiband (o. Abb),
zum Beschweren der Moskitonetze, hängt sicher in Türeinstieg, pro Meter 56025 [50] 1,30

⑤ **Reißverschluss**, speziell für Moskitonetze. 32mm breit.
pro Meter 55056 [200] 4,30

⑥ **Zipper** (Doppelschieber) für Reißverschluss 55056
55057 [1000] 2,–

Druckknöpfe (o.Abb.)
anschraubbar, Stoff/Blech, Ø 15 mm
10 Stück 56230 [5] 8,90

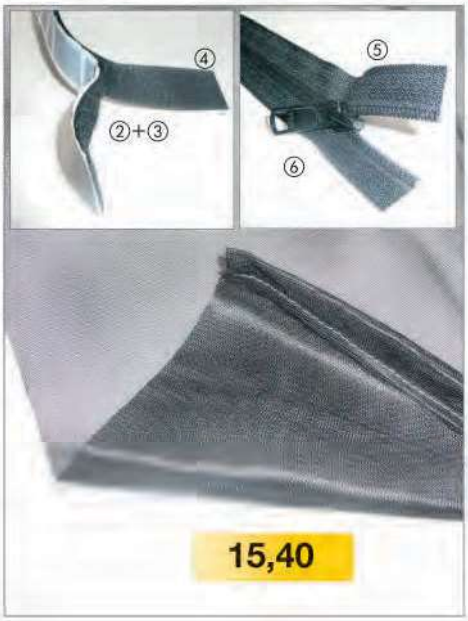

VW Bus T5/T6

Insektenschutz für Schiebetür und Hecktür California + Multivan
Schiebetür
461732 [1] 235,50
Hecktür Mitte
461733 [1] 174,95

Windabweiser

- Lüftung auch bei Regen
- Aerodynamische Form
- Kein Pfeifen bei geöffnetem Fenster
- Durchsichtig, leicht grau getönt
- TÜV abgenommen / Mit KBA Prüfnummer
- Ein Satz für Fahrer- und Beifahrertür
- Montage ohne Bohren

Windschutz bei geöffnetem Fenster – Frische Brise ohne Zugluft

Fensterscheibe absenken, Windabweiser diagonal einsetzen und hochdrücken. Er klemmt in die Fensterführung ein. Scheibe vorsichtig hochfahren und prüfen ob der Sitz stimmt. Bei einigen Fahrzeugentypen ist die Montage mit Zusatzklemmen erforderlich.

Passt auch bei elektrischen Fensterhebern.

Mercedes Sprinter

Mercedes Sprinter			
Bj. bis 06	**36417**	1	**63,90**
Mercedes Sprinter, VW Crafter			
Bj. ab 04/06	**36416**	1	**64,40**

Fiat Ducato, Peugeot Boxer, Citroën Jumper

Fiat Ducato, Peugeot Boxer, Citroën Jumper			
Bj. 94 – 06	**36402**	10	**62,90**
Fiat Ducato, Peugeot Boxer, Citroën Jumper			
Bj. ab 07	**36403**	1	**75,90**

Mercedes Vito / Viano ab Bj. 2014

Seitenwindabweiser Mercedes V-Klasse / Vito / Marco Polo
Kunststoff, Farbton Rauch, Länge: 102 cm

ab Bj. 2014	**36415**	10	**61,90**

Volkswagen

VW T5/T6 Bj. ab 03	**36405**	10	**59,90**
VW T4 Bj. ab 90	**36421**	1	**54,90**
Windabweiser für den Kult-Camper Bulli VW T2/T3			
VW T3 Bj. 80 – 89	**36420**	1	**29,90**
VW T2 Bj. 70 – 78	**36404**	1	**30,90**

Ford Transit, Ford Custom

Ford Transit,			
ab 01/07	**36427**	10	**61,90**
ab 2014	**36428**	10	**61,90**
Ford Transit Custom, Bj. ab 2013	**364271**	10	**61,90**

Renault Trafic & Master, Opel Vivaro & Movano

Renault Master, Opel Movano			
ab Bj. 2011	**36432**	1	**62,95**
Renault Trafic, Opel Vivaro, Nissan Primastar			
Bj 2010 – 2014	**36431**	1	**61,95**
ab 2014	**36434**	1	**62,95**

Lüftungsgitter für das Fahrerhaus

- Wirkungsvolle Be- und Entlüftung
- Moskitonetz
- Optimaler Regenschutz
- Schnell einzusetzen, leicht herausnehmbar
- Nicht während der Fahrt verwenden
- Einbruchssicher

IVECO

Iveco Daily

ab Bj. 2014, pro Paar		461582	5	68,50

MB Sprinter / VW Crafter

MB Sprinter

bis Bj. 2006, pro Paar	46153	1	68,80
ab Bj. 2007, pro Paar	46149	1	68,90

VW Crafter

ab Bj. 2007, pro Paar	46155	10	69,–

Mercedes Vito/V-Klasse ab Bj. 01/2014

ab Bj. 01/2014	461491	1	113,30

Geländewagen

Land Rover Defender, 3-türig, ab 1983, Fahrerhaus	462060	1	101,95
Land Rover Defender, 5-türig, ab 1983, Seitenfenster	462061	1	73,40
Mercedes G-Modell, 5-türig, ab 1979, Seitenfenster	462063	1	73,40

Fiat Ducato, Peugeot Boxer, Citroën Jumper

Fiat Ducato, Peugeot Boxer, Citroën Jumper

Mit 3 Lüftungsschlitzen für Fahrer und Beifahrerseite

Bj. 94 - 02	pro Paar	46152	2	70,30
Bj. 02 - 06	pro Paar	46156	2	69,90
ab Bj. 2007	pro Paar	46148	2	69,90
ab Bj. 2014	pro Paar	461480	1	69,90

5 Lüftungsschlitze – 50 % mehr Lüftungsfläche

ab Bj. 07	Beifahrerseite	461481	25	42,90
ab Bj. 07	Fahrerseite	461482	25	42,90

Fiat Ducato

AIRvent für Original Schiebefenster. Fiat Ducato ab Bj. 2007

Sorgt für Luftaustausch und verhindert eine Überhitzung des Innenraums.

ab Bj. 2007, Linke Seite	461483	25	98,90
ab Bj. 2007, Rechte Seite	461482	25	42,90

Opel Vivaro, Renault Trafic

Opel Vivaro, Renault Trafic, Nissan NV 300

bis Bj. 2014	pro Paar	46197	5	71,30
ab Bj. 2014	pro Paar	460852	1	71,30

Opel Vivaro, Renault Trafic

Schiebefenster, links ab 2014	461973	1	124,40
Schiebefenster, rechts ab 2014	461974	1	124,40

Lüftungsgitter für das Fahrerhaus

Volkswagen

- Wirkungsvolle Belüftung für die Fahrerhaustüren
- Optisch hochwertige Ausführung
- Farbe: Anthrazit

Fahrzeugtyp	Baujahr	VW T5/T6		
ab 2004		461630	1	92,80
VW T4	1990-2003	46145	10	84,90
VW LT*	1996-2006	46155	10	69,–

- Ausführung mit Belüftungskiemen im vorderen Ausklappteil
- 8 Lüftungsschlitze für optimale Luftzirkulation

Fahrzeugtyp	Baujahr	Art.Nr.		Preis
VW Caddy	ab 2004	46208	1	89,99

Ford Transit Custom / Torneo Custom / Ford Transit

Ford Custom und Tourneo Custom, mit Moskitonetz

ab Bj. 2013	pro Paar	461571	1	69,90

Ford Transit ab Bj. 2000

ab Bj. 2000	pro Paar	46157	2	69,90
ab Bj. 2014	pro Paar	460854	1	68,90

Renault Kango / MB Citan

Renault Kangoo ab 2008, MB Citan ab 10/2012

pro Paar		46218	1	77,40

VW Amarok

VW Amarok, pro Paar		462066	1	77,40

AIRvent Lüftungsgitter für den Wohnraum

AIRvent – Schiebefenster für Vans

VW T5/T6

VW T4

VW T4

- **Frischluft im Wohnraum**
- **Wirksame Be- und Entlüftung**
- **Stabil und nur von innen zu bedienen**
- **Schnell einzusetzen, leicht herausnehmbar**
- **Mit Moskitonetz**
- **Regenschutz - Wasser läuft außen ab**

Lüftungsgitter für Wohnraum (o.Abb.)

Fiat Scudo	Rechts	461891	1	101,95
	Links	46189	1	106,95
Opel Movano B	Links	461972	5	68,90
MB Vito Viano ab Bj. 3/2003, Links + Rechts + **Marco Polo**	Rechts	461701	1	106,95
Marco Polo	Links	461702	1	106,95

① **AIRvent – Lüftungsgitter für VW T5/T6**			
Rechts	461910	1	93,99
Links	461920	1	96,90

Schiebefenster rechts. Ausführung in Exklusiv Struktur und komplett umlaufender Gummikeder für perfekte Abdichtung des Fensters

Schiebefenster rechts	461631	1	118,95
Schiebefenster links	461632	1	118,95
② **AIRvent großes Lüftungsgitter VW T4**			
Rechts	46159	1	94,95
Links	46160	1	94,95
③ **AIRvent kleines Lüftungsgitter VW T4**			
Rechts	46161	1	45,95
Links	46162	1	45,95

Fensterlüftung Schiebefenster VW Caddy

Ab 2004 (alle Baujahre)

- **Frischluft im Wohnraum**
- **Wirksame Be- und Entlüftung**
- **Formschöne Ausführung**
- **Stabil und nur von innen zu bedienen**
- **Schnell einzusetzen, leicht herausnehmbar**
- **Mit Moskitonetz**
- **Regenschutz - Wasser läuft außen ab**

Exklusiv: Oberfläche Anthrazit-Strukturblech				
Rechts	462082	1	112,20
Links	462081	1	112,20
Standart: Oberfläche Glattes schwarzes Blech				
Rechts	46087	1	95,90
Links	460871	1	95,90

Heckklappenaufsteller AIRlock

VW T4

④ MB Viano ab Bj. 2004, VW T5/T6, Vivaro, Trafic

⑤ VW T4

⑥ Ford Transit ab Bj. 2000

- **Belüftung durch die Heckklappe**
- **Heckklappe wird um 10 cm geöffnet – bleibt aber verriegelt**
- **Sicher – sorgt für ruhigen Schlaf**
- **Durchgreifen von außen nicht möglich**
- **Metallausführung pulverbeschichtet**

Heckklappenaufsteller AIRlock			
④ VW-T5/T6 MB Viano ab 2004, Opel Vivaro Renault Trafic, Nissan Primastar	46168	10	19,99
⑤ VW-T4	46166	10	18,99
⑥ Ford Transit ab Bj. 2000	46310	10	18,90

Thermomatten Isoflex, 7-lagig, von innen

Thermomatten für VW T5, T4 und den Kultbulli T3

- 7-lagiges Isoflex-Material
- Reflektion der Sonneneinstrahlung
- Isolierung gegen Wärme und Kälte
- Der Ideale Sichtschutz

Thermomatten VW T5/T6 alle Modelle ab 2003

VW T5/T6 Fahrerhaus 3-teilig ab Bj. 2003 **37281** 20 **52,90**

Kastenwagen, Multivan Startline, California Beach bis 6/2010 mit Hartfaser-Verkleidung

Wohnraum 4-teilig KR für T5/T6 ohne VW Komfort-Verkleidung (Hartfaser); T5/T6 Kombi ab 2003 bis heute, T5 Multivan Startline bis 6/2010, T5 California bis 6/2010 **37296** 1 **72,90**

Wohnraum 4-teilig LR für T5/T6 ohne VW Komfort-Verkleidung (Hartfaser); T5/T6 Kombi 2003 bis heute, **37297** 1 **82,90**

Heckklappe 1-teilig ohne VW Komfort-Verkleidung (Hartfaser;) für T5/T6 KR + LR Kombi 2003 bis heute, T5 Multivan Startline bis 6/2010, T5 California Beach bis 6/2010 **37283** 10 **29,90**

Hecktür 2-teilig T5/T6 KR + LR ohne Komfort-Verkleidung; T5/T6 Kombi 2003 bis heute **37282** 20 **29,90**

Caravelle, Multivan, California mit Komfort Innenverkleidung

Wohnraum 4-teilig kurzer Radstand für VW T5/T6 KR mit Komfort-Verkleidung; T5/T6 KR Caravelle ab 2003, T5/T6 KR Multivan ab 2003, T5/T6 KR Multivan Startline ab 7/201C, T5/T6 KR California ab 2003, T5/T6 California Beach ab 7/2010 **37311** 30 **77,90**

Wohnraum 4-teilig LR für VW T5/T6 mit Komfort-Verkleidung, T5/T6 Caravelle ab 2003 **37312** 1 **82,90**

Heckklappe 1-teilig mit VW Komfort-Verkleidung; T5/T6 KR + LR Caravelle ab 2003, Multivan ab 2003, Multivan Startline ab 7/2010, California ab 2003, California Beach ab 7/2010 **37306** 10 **29,90**

Thermomatten für VW T4

Fahrzeugtyp	Baujahr	Nutzen	Art.-Nr		Preis
VW T4	ab 90	Fahrerhaus 3-teilg	**37232**	30	**49,99**
VW T4	ab 90	Heckscheibe 1-tlg.	**37233**	30	**26,90**
VW T4 - niedrige Türen	ab 90	Heckflügeltür 2-tlg.	**37234**	10	**32,90**
VW T4 - KR	ab 90	Wohnraum 4-teilig	**37235**	20	**92,90**
VW T4 - LR	ab 90	Wohnraum 4-teilig	**37236**	30	**92,90**
VW T4 - KR	ab 90	Wohnr.Klimahimmel	**37252**	15	**72,90**

Thermomatten für den Kult-Bulli T3

Fahrzeugtyp	Baujahr	Nutzen	Art.-Nr		Preis
VW T3	9/79 - 7/90	Fahrerhaus 3-teilg	**37230**	30	**49,99**
VW T3	9/79 - 7/90	Heckscheibe 1-tlg.	**37231**	20	**29,40**
VW T3	9/79 - 7/90	Wohnraum 4-teilig	**37237**	10	**72,90**

Thermomatten für VW Caddy

Fahrzeugtyp	Baujahr	Nutzen	Art.-Nr		Preis
VW Caddy	ab 09	Fahrerhaus 3-tlg.	**37226**	30	**62,90**
VW Caddy		Komplettset 8-tlg	**37228**	5	**139,90**
VW Caddy Maxi	ab 09	Komplettset 8-tlg	**37227**	5	**139,90**

Thermomatten Nissan NV200

5 lagiges Material

Fahrerhaus 5-teilig	**37320**	1	**52,90**
NEU Wohnraum 5-teilig	**373201**	1	**94,90**
Komplett 12-teilig	**373202**	20	**169,–**

Ford / Renault / Opel

Fahrzeugtyp	Baujahr	Nutzen	Art.-Nr		Preis
Ford Transit	86-89	Heckscheibe 1-tlg.	**37233**	30	**26,90**
Ford Transit	ab 00	Fahrerhaus 3-tlg.	**37269**	10	**52,90**
Ford Transit	07-14	Fahrerhaus 3-tlg.	**372691**	30	**52,90**
Ford Custom	ab 15	Fahrerhaus 3-tlg.	**372692**	1	**67,90**
Renault Kangoo	bis 07	Komplettset 8-tlg.	**37229**	5	**139,90**
Renault Kangoo	ab 08	Komplettset 8-tlg.	**372291**	15	**139,90**
Renault Trafic, Opel Vivaro, Nissan NV300	02-14	Fahrerhaus 3-tlg.	**37273**	5	**53,90**
Renault Trafic, Opel Vivaro, Nissan NV300	ab 15	Fahrerhaus 3-tlg.	**372731**	5	**67,90**

Thermomatten Isoflex, 7-lagig, von innen

Außen-Thermo Abdeckung

Luxuriöse Fensterabdeckung für die Fahrerhausscheibe. Überdeckt auch die Seitenscheiben. Wird an den Seitentüren eingehängt. Ein Sichtfenster wird mit Klettverschluss verschlossen und kann bei Bedarf geöffnet werden. Inklusive Packsack.

Fahrzeugtyp	Baujahr	Art.-Nr	Preis	Fahrzeugtyp	Baujahr	Art.-Nr	Preis
Fiat Ducato	94 bis 02	37438	119,99	Mercedes Sprinter	ab 15	37445	119,99
Fiat Ducato	02 bis 06	37435	119,99	Renault Master	08 bis 10	37446	119,99
Fiat Ducato	06 bis 14	37436	119,99	Renault Master	07 bis 14	37447	119,99
Fiat Ducato	ab 15	37437	119,99	Renault Master	ab 15	37448	119,99
Ford Transit	07 bis 14	37442	119,99	VW-T4		37449	119,99
Ford Transit	ab 15	37443	119,99	VW-T5	06 bis 15	37450	119,99
Mercedes Sprinter	06 bis 14	37444	119,99	VW-T5	ab 15	37451	119,99

Fiat Ducato / Peugeot Boxer / Citroën Jumper

3-teilige Thermomatte für Fahrerhaus innen

Fahrzeugtyp	Baujahr	Nutzen	Art.-Nr		Preis
Fiat Ducato Modell 230	Bj. 95-02	Fahrerhaus 3-teilg	37246	20	52,90
Fiat Ducato Modell 244	Bj. 02-06	Fahrerhaus 3-teilg	37270	20	52,90
Fiat Ducato Modell 250	Bj. 07-14	Fahrerhaus 3-teilg	37315	30	52,90
Fiat Ducato Modell 290	Bj. ab 15	Fahrerhaus 3-teilg	37313	30	52,90

Armaturenbrettabdeckung Dashboard Cover

Perfekte Isolierung im Fahrerhausbereich, inklusive Fußbereich, 8mm dick, inklusive Packsack, einfache Montage.

Fiat Ducato	Art.-Nr.	Preis
Bj. 02 bis 06	37432	119,–
Bj. 06 bis 14	37433	119,–
ab Bj. 15	37434	119,–

Mercedes Sprinter / VW Crafter / VW LT

Fahrzeugtyp	Baujahr	Nutzen	Art.-Nr.		Preis
Mercedes Sprinter	bis 04/06	Fahrerhaus 3-teilig	37242	20	52,90
Mercedes Sprinter	ab 05/06				
+ VW Crafter	ab 07	Fahrerhaus 3-teilig	372421	20	52,90
VW LT	bis 96	Fahrerhaus 3-teilig	37238	20	57,90

Außenisoliermaterial Covertech

8-lagig, hochisolierend, außen PVC 150 Mikron, UV-behandelt, innen 6-lagiges Material gesteppt, 2 Lagen Watte 80g, 1 Lage PE 1,5mm. 1 Lage PET 12 Mikron metallisiert. Materialbreite: 160 cm.

Preis per lfm **90934** 1 **29,99**

Thermomatten-Folie Isoflex

① **Thermomattenfolie Isoflex, 8-lagig**
1,60 m breit, grau. Außen alubedampft (Sonnenreflektion).
Preis per Laufmeter (lfm) **37365** 40 **15,99**

② **Einfassband** 40/20, Preis per lfm.
Grau **55920** 120 **0,80** Schwarz **559207** 1000 **0,80**

③ **Ösen** mit Scheiben zum Einsetzen der Saugnäpfe in Stoff,
Ø14 mm **90211** 10 **9,95** Ø11 mm **90210** 5 **8,20**

④ **Druckknöpfe** zum Anschrauben 10 St. **56230** 5 **8,90**

⑤ **Saugnapf Ø40 mm**, 10 St. SB-verpackt **37277** 5 **7,99**
37277L 5

Do it yourself-Kit

Thermomatte selbst herstellen.
Mit der beiliegenden Folie eine Schablone anfertigen, auf das Material legen und ausschneiden. Ränder der Thermomatte heften und mit Einfassband versäubern. Saugnäpfe einsetzen, fertig.
(Zum Einsetzen der Saugnäpfe empfehlen wir Ösen-Set 14mm Art.-Nr. 90211.)
Lieferumfang: 3,5 m Isoflex-Material (1,55 m breit), 30 Saugnäpfe, 30 m Einfassband und 1 Kunststoff-Folie zur Anfertigung Ihrer Schablone.
37285 15 **73,90**

Zeltbalg und Fahrerhaus Isolation

Zeltbalg-Isolation für VW Schlafdächer

ab **337,95**

Abb. zeigen VW T5

- **Schutz vor starker Hitze und Kälte**
- **Für Klappschlafdächer von REIMO, VW California und California Beach**
- **Mit Fenster- und Lüftungsöffnungen**
- **Befestigung mit beiliegenden Klettscheiben und angenähtem Klettband***

Für VW T5/6 kR, Superflach-Dach vorne hoch	**37396**	1	**337,95**
Für VW T5/6 kR, Superflach-Dach hinten hoch	**37385**	1	**348,50**
Für VW T5/6 kR, EasyFit-Dach vorne hoch	**37398**	1	**364,95**
Für VW T5/6 IR, Superflach-Dach hinten hoch	**37397**	1	**399,95**
Für VW T5/6 California ab 2003 und California Beach ab 6/2010	**37389**	1	**348,50**
Für VW T5/6 IR, EasyFit-Dach vorne hoch	**37388**	1	**358,40**
Für VW T4 kR, Superflach-Dach vorne hoch	**37395**	1	**379,95**
Für VW T4 California	**37399**	1	**382,95**

*bei California + Beach: Befestigung mit Einstecklaschen

Klimaschutzhaube für Schlafdächer

- **„CLIMACOVER" inkl. Fenster und Lüftungsöffnungen**
- **Idealer Schutz vor Regen, Schnee, Eis und Schmutz**
- **Für VW T5/T6 mit REIMO Easy-Fit-Dach und VW T5/T6 California**

Für VW T5/T6 mit Klappschlafdach	**37391**	1	**399,–**

Thermomatten für Fahrerhaus

Thermomatten Fahrerhaus "innen lang" VW T5 und Fiat Ducato

Perfekter Schutz vor Hitze und Sonne. Mit Zugang zum Radio.

Für VW T5/T6, ab Bj. 2003	**37390**	1	**199,90**
Für Fiat Ducato, ab Bj. 2003-2006	**37392**	1	**201,90**

Thermo-Trennvorhang für Reisemobile

- **Für Alkovenfahrzeuge**
- **Schützt vor Hitze im Sommer und Kälte im Winter**
- **Befestigung mit Druckknöpfen**
- **Hellgrauer Polyester-Velour sorgt für eine gemütliche Atmosphäre**
- **Außenisolierung aus reflektierender alubedampfter Polyesterfolie**

3-lagig, 8 mm stark. Evtl. überstehender Rand kann eingeschlagen oder abgeschnitten werden. Bequem mit zwei Reißverschlüssen zu schließen.

Maße ca. H 148 x L 222 cm	**37316**	1	**134,90**

weitere Modelle siehe: www.reimo.com

Thermo-Trennvorhang Fahrerhaus

- **Mit Öffnung für Bedienung von Radio und Klima**
- **Isoliert das Fahrerhaus gegen Hitze und Kälte**
- **Hochisolierendes 8mm Iso-Sandwichmaterial**
- **Obermaterial 100% Polyester, Unterschicht 100% Polyurethan**
- **Innen hellgrauer Polyestervelour, Außen alubedampfte Polyesterfolie**

Wird oben und seitlich mit anschraubbaren Druckknöpfen befestigt.

Fiat Ducato Bj. 2002-2006, Hellgrau	**37317**	1	**149,90**
NEU NEW **Fiat Ducato ab Bj. 7/2006, Hellgrau**	**37318**	1	**219,90**
Fiat Ducato ab Bj. 7/2006, Hellbeige	**373181**	**1**	219,90

Thermo-Fenstermatten LUX und LUX DUO

- **Ideale Wärmedämmung für den Winterurlaub**
- **Niedrigere Heizkosten**
- **Wirkungsvolle Außenisolierung abklappbares Sichtfenster**
- **Außenflächen aus wetterfestem PE-Material**
- **Die innenliegende Isolierung speichert keine Feuchtigkeit**

Mit integrierter Windblende. Fahrzeugspalten, Lüftungsschlitze und Kühlergrill sind abgedichtet, so hat Zugluft keine Chance mehr. Kondenswasser an der Innenseite der Fenster werden vermieden. Einfache Befestigung mit Lasche über der Eingangstür oder Tenax-Knöpfen bzw. über den angenähten Textilkeder in die vorhandene Kederschiene **Lieferumfang:** Außenisolierung, 4 Gummispanner, 5 Tenax-Druckknöpfe sowie Aufbewahrungssack.

① Thermofenstermatte LUX – Oberteil

Adria Sonic ab Bj. 2012	**90807**	**364,90**
Hymer Exis ab Bj. 2008	**90803**	**394,90**
Hymer B-SL ab Bj. 2008	**90805**	**364,90**

② Thermofenstermatte – Unterteil

Passend für Thermofenstermatte LUX ①. Einfach einhängen. Die perfekte Isolierung bis auf den Boden.

Adria Sonic ab Bj. 2012	**908071**	**279,–**
Hymer B-SL ab Bj. 2008	**908051**	**298,90**
Hymer B ab Bj. 2011	**908061**	**298,90**

ab **279,--**

Isolation für Teilintegrierte und Alkoven

Für Teilintegrierte und Alkovenfahrzeuge. Schutz vor Hitze und Kälte. 1-teilig: Rundum-Isolierschutz des Fahrerhauses. Alubedampfung reflektiert die Sonneneinstrahlung. Befestigung: Matten werden in den Türkanten eingehängt und abgespannt. Matte abklappbar. Lieferung ohne Abspannmaterial.

Fiat Ducato, Peugeot Boxer, Citroën Jumper

bis Bj. 2007	**90792**	**94,90**	ab Bj. 2007	**90793**	**94,90**
Ford Transit			ab Bj. 2007	**90794**	**94,90**
VW T5/T6				**90795**	**94,90**
Mercedes V-Klasse			ab Bj. 2014	**907951**	**94,95**

NEU NEW

Außenisoliermatte mit X-Trem Isolation

- **3-lagiges isoliertes PVC-Material**
- **Zusätzlich 7 mm starker Isolierschaum**
- **Oberfläche aus stark reflektierendem Duo-Alufilm**

Die Qualitätsmatten X-Trem: Die 1-teilige Matte wird am Ende der Fahrer bzw. Beifahrertür mit Laschen eingehängt. **Passend für:**

Fiat Ducato, Peugeot Boxer, Citroën Jumper:			**Mercedes Sprinter:**		
Bj. 94 – 02	**37371**	**109,90**	Bj. 96 – 06	**37268**	**102,40**
ab Bj. 07	**37372**	**109,90**			

Sommer-Isolation für Ducato, Boxer & Jumper

Für Fiat Ducato, Peugeot Boxer, Citroën Jumper
Äußere Isolierabdeckung für Front- und Seitenscheiben sowie der Lüftungsklappen der Moterhaube. Praktische Anbringung an Fahrerhaustüren. Thermische Isolation durch 2 Schichten. Fiamma Isoliermatte passend für:

Fahrzeuge ab Bj. 06/2007	**372843**	**118,95**

Preiswerte Winterabdeckung für Fiat Ducato

- **Isoliermaterial für niedrige Temperaturen**
- **Abdeckung für die Scheiben und die Motorhaube**
- **Mit Klettverschluss abtrennbare Verlängerung bis zum Fahrzeugboden**
- **Dadurch noch bessere Winterisolierung**

Coverglas XXL für Fiat Ducato ab Bj. 2007	**372844**	**278,90**

Fahrzeugschutz von außen

X-Trem Jacket Außenisolierung für Fiat Ducato, Peugeot Boxer, Citroën Jumper

CARBEST
INNOVATIONS FOR MOBILE LIFE

X-TREM Jacket

- **Hervorragende Isoliereigenschaft**
- **Leicht zusammenrollbar und gut zu verstauen**
- **Mit Transporttasche**
- **Optimale Fixierung durch elastische Gurte**
- **Die Abdeckung wird an den Türen eingehängt**
- **Lüftungsschlitze vorne werden mit abgedeckt**
- **Eingearbeitete Magnete bieten zusätzlichen Halt**
- **Feuchtigkeitsunempfindliche Thermowattierung**

① **All-Year All Season**
Ganzjahres Abdeckung mit hervorragender Isolierung
ab Bj. 2007 **90797** **249,–**

② **Lahti Winter**
Besonders dick wattierte Außenisolierung, speziell für den Wintereinsatz. Getestet in Skandinavien und Lappland. Ideale Wärmedämmung für den Winterurlaub.
ab Bj. 2007 **90798** **299,90**

X-Trem Komfort – Außenisolierung für Fiat Ducato, Peugeot Boxer, Citroën Jumper

Scheiben-/Türisolierung
zur Isolierung der Fenster, Seitentüren und der Lüftungsschlitze Sichtfenster an der Windschutzscheibe abklappbar (so können Sie auch mal die Sonne genießen).

Anknüpfbare Motorhauben-Abdeckung
Kann zusätzlich angebracht werden. Schützt den Motorraum vor Eindringen von Kälte und isoliert zusätzlich den Innenraum.

CARBEST
INNOVATIONS FOR MOBILE LIFE

X-TREM Komfort

2-teiliges Set bestehend aus Scheiben-/Türisolierung und anknüpfbarer Motorhauben-Abdeckung
ab Bj. 2007 **90796** **399,90**

Außenisolierung für Fahrerhaus

Einteilig für Fahrerhaus und Türen. Befestigung mit Laschen an den Türen und mit Haken am Türgriff. Lüftungsöffnungen werden abgedeckt
Material: 2 gekoppelte Lagen, PVC 170 Mikron mit TNT 100 Mikro.
Lieferung im Packsack: Maße: ca. 40 x 40 x5 cm

Fiat Ducato
Bj. 2002-2005 **90942** [1] **79,99**
Ab Bj. 2006 **909420** [1] **79,99**

Ford Transit
Bj. 2006-2012 **909421** [1] **79,99**

Sprinter Crafter
Ab Bj. 2007 **909422** [1] **79,99**

VW T4
Ab Bj. 1990 **909423** [1] **79,99**

VW T5
Ab Bj. 2003 **909424** [1] **79,99**

FIAMMA Reisemobil Abdeckung „Cover Premium“

- **Komplettschutz für`s Reisemobil**
- **Schützt vor Sonne und UV-Strahlen**
- **Sehr empfehlenswert bei längeren Standzeiten**

Widerstandsfähig + luftdurchlässig, verhindert Kondenswasserbildung, integrierte Reißverschlüsse ermöglichen Zugang zum Fahrerhaus mit Halteösen zum Abspannen.

Cover Premium M
für Wohnmobile bis 7,1 m,
Maß: L: 7,16 x B:2,59 x H:2,74m
92833 1 **356,50**

Cover Premium L
für Wohnmobile bis 8,0 m,
Maß: L: 7,16 x B:2,59 x H:2,74m
92834 1 **385,95**

Hecktür Abdeckung Fiat Ducato Kastenwagen

- **Schützt vor Zugluft durch Türspalten im Schlafbereich**
- **Sichere Befestigung durch stabiles versellbares gurtband**
- **2 Ösenlaschen ermöglichen Abspannung zu den Radkästen**

SPAREN SIE HEIZKOSTEN

Für Fiat Ducato, Peugeot Boxer, Citroën Jumper ab Bj. 07, ab Bj. 2007 **92867** 1 **160,–**

Preiswerter Komplettschutz

- **Alles perfekt isoliert – hält die Kälte im Winter draußen**
- **Senkt die Temperatur im Fahrzeug**
- **Schützt den Motor vor Umwelteinflüssen**

REIMO BESTPREIS 169,99

Der Komplettschutz für ihr Fahrerhaus und Motorhaube.
Windschutzscheibe, Seitenscheiben, alle Lüftungsschlitze und Kühlergrill sind gut verpackt. Senkt die Temperatur im Sommer bis zu 10° C unter die Außentemperatur. Einfache Befestigung: Elastisches Band zum Einhängen an Fahrer- und Beifahrertür. Elastisches Gummiband für straffen Sitz. Komplettschutz passend für:

Fiat Ducato, Peugeot Boxer, Citroën Jumper
Bj. 02-06 **90780** 5 **199,99**
VW T5/T6 **90786** 1 **169,99**

FIAMMA Abdeckplane Cover Top

- **Schutz vor Schmutz, Sonne, Schnee und Eis**
- **Werterhaltung des Fahrzeuges**
- **Aus UV-stabilem Leinenvinyl**
- **Mit Ösen für sicheren Halt**

Einfach über das Fahrzeug legen und abspannen (Lieferung ohne Spannseile). Alle 40 cm verstärkte Ösen für sicheren Halt.
Maße: 850x520cm
42060 1 **105,–**

2-teiliges Thermo Jacket Plus

- **Mit integriertem Sichtfenster**
- **Reicht bis auf den Boden**
- **Speichert keine Feuchtigkeit**

SPAREN SIE HEIZKOSTEN

Ideale Wärmedämmung im Winter. Mit integrierter Windblende. Fahrzeugspalten, Lüftungsschlitze und Kühlergrill sind abgedichtet, so hat Zugluft keine Chance mehr. Kondenswasser an der Innenseite der Fenster werden vermieden. Eingearbeitete Magnete, Gummispanner und Türlaschen sorgen für einfache Bedienung. Thermo Jacket Plus passend für:

	Oberteil			Unterteil LuxDuo		
Fiat Ducato* ab Bj. 07	**90826**	1	**298.90**	**90827**	1	**248,90**
Sprinter ab Bj. 07	**90828**	1	**299.–**	**90829**	1	**248,90**
Ford Transit ab Bj. 14	**90830**	1	**298.90**			

* baugleich mit Peugeot Boxer und Citroen Jumper.
Thermo Jacket Plus beustehend aus Ober- und Unterteil

Frontschutzplane für Reisemobile

- **Schützt vor Vereisung und Schnee**
- **Wird in die Türkanten eingehängt**
- **Flexibles Material**

ab **119,40**

DuPont Tyvek

Sie bedeckt die Seitenscheiben des Fahrerhauses.

Fiat Ducato, Citroën Jumper,				
Peugeot Boxer	Bj. 02-06	**92835**	1	**123,60**
	ab Bj. 07	**92828**	1	**119,40**
Mercedes Sprinter	ab Bj. 07	**928282**	1	**123,60**
VW T5/T6		**92838**	1	**123,60**

Fahrzeug-Isoliermatten von außen

Covertech Isoliermatten für Fahrerhaus und Motorhaube

- Acht Lagen, die Äußeren aus PVC
- UV-beständig
- Inkl. Packtasche aus Kunstleder
- Wasserabweisend
- Für niedrige Temperaturen perfekt geeignet
- Sehr weich, dadurch perfekte Fahrzeuganpassung
- Sichere Befestigung mit Klett

Isoliermatte für die Fahrerhausscheiben

Fahrzeugtyp	Baujahr	Montageort	Art.Nr.	Preis
Fiat Ducato	94-01	Fahrerhausscheiben	90918	221,80
Fiat Ducato	02-05	Fahrerhausscheiben	90919	219,90
Fiat Ducato	ab 07	Fahrerhausscheiben	90920	224,90
Ford Transit	ab 06	Fahrerhausscheiben	90921	224,90
Mercedes Sprinter	ab 06	Fahrerhausscheiben	90922	224,90
Renault Master	05-10	Fahrerhausscheiben	90923	224,90
VW T4	bis 03	Fahrerhausscheiben	90925	224,90
VW T5/T6	ab 03	Fahrerhausscheiben	90926	224,90

Isoliermatte für die Motorhaube

Fahrzeugtyp	Baujahr	Montageort	Art.Nr.	Preis
Fiat Ducato	94-01	Motorhaube & Türen	90927	224,90
Fiat Ducato	02-05	Motorhaube & Türen	90928	224,90
Fiat Ducato	ab 07	Motorhaube & Türen	90929	224,90
Ford Transit	ab 06	Motorhaube & Türen	90930	224,90
Mercedes Sprinter	ab 06	Motorhaube & Türen	90931	224,90
Renault Master	05-10	Motorhaube & Türen	90932	224,90

Covertech Isoliermatten für vollintegrierte Fahrzeuge

- Acht Lagen, die Äußeren aus PVC
- Ideale Wärmedämmung im Winter
- Verhindert die Kondenswasserbildung an den Scheiben
- Inkl. Packtasche aus Kunstleder
- Wasserabweisend, UV-beständig
- Für niedrige Temperaturen perfekt geeignet
- Sehr weich, dadurch perfekte Fahrzeuganpassung

Isoliermatte für vollintegriertes Fahrerhaus

Fahrzeugtyp	Montageort	Art.Nr.	Preis
Carthago C-Line bis 2012	Fahrerhausscheiben	90910	289,90
Carthago C-Line ab 2012	Fahrerhausscheiben	90911	289,90
Carthago S-Plus / Highliner bis 2012	Fahrerhausscheiben	90912	289,95
Carthago S-Plus / Highliner ab 2012	Fahrerhausscheiben	90913	289,90
Bavaria	Fahrerhausscheiben	90914	289,90
Bürstner Aviano	Fahrerhausscheiben	90915	289,90
Rapido	Fahrerhausscheiben	90916	289,90
Mc Louis / Elnagh	Fahrerhausscheiben	90917	289,90

Windblenden mit Magnetbefestigung - für Kastenwagen

- Schützt vor lästiger Zugluft im Vorzelt
- Für schöne zugfreie Stunden
- Einfache Befestigung durch Magnete

Länge	Magnete	Art.Nr.	Preis
230 cm	4 x	91990	64,–
295 cm	5 x	91991	74,–
345 cm	6 x	91992	82,50

EXPERTEN TIPP

Außenisoliermaterial als Meterware auf S. 591
Abdeckungen für Heki Dachhauben auf S. 574

Thermovorhang für Ducato Schiebetür Typ 250/290 ab 2007

- **Effiziente Wärmeisolierung und bequemer Durchgang**
- **Passgenau für den Türausschnitt**
- **Thermovorhang verfügt über schulterbreiten Durchgang**
- **Die „flexible Tür" schmiegt sich an die B-Säule an**
- **Zusammenfaltbar, gut zu verstauen**

Montierte Fliegengittertür ist kein Hindernis

Dieser Thermovorhang ist passgenau für den Türausschnitt des Ducato Typ 250/290 (Modell ab 2007, hoher Türausschnitt) gearbeitet - universell passend für die meisten Ausführungen und Einbauten der einzelnen Fahrzeuganbieter. Wie beo de, abgebildeten Beispiel kann die Fliegengittertür montiert bleiben, ebenfalls bei geschlossener Schiebetür. Der Thermovorhang verfügt über einen schulterbreiten Zugang. Die «flexible Tür» schmiegt sich im Randbereich an die B-Säule, oben und unten sorgen Laschen für einen dichten Abschluss.

Befestigung: Die Befestigung erfolgt entlang der Oberkante und vor dem Küchenblock mit wenigen Druckknöpfen. Eine mit Klettband befestigte Lasche sorgt für einen dichten Abschluss zwischen Küchenarbeitsplatte und Hängeschrank. Die Druckknöpfe sind vormontiert, die Unterteile sowie eine Montageanleitung gehören zum Lieferumfang.
In Einzelfällen kann es bei der Erstmontage erforderlich seom. Anpassungsarbeiten wie Einschnitte oder das Abschneiden von Materialüberständen vorzunehmen. Dafür können die Thermovorhänge im Randbereich problemlos eingeschnitten werden, ohne die Isolierungsfunktion einzuschränken.

Material: Eine Sandwichkonstruktion mit freundlicher Außenfarbe und 8 mm Isolationskern. Innen hellgrauer Polyestervelour, außen aluminisierte Polyesterfolie.

Thermovorhang für Fiat Ducato und baugleiche Peugeot und Citroën			
mit integrierter Fliegenschutztür	**373211**	1	**294,90**
ohne Fliegenschutztür	**37321**	1	**294,90**

Thermovorhang für die Ducato Hecktür X250/X290 ab 2007

- **Wirksame Wärmeisolierung im Schlafbereich**
- **Schützt den Innenraum vor Zugluft**

Einteilige Hecktürisolierung

Material: Eine Sandwichkonstruktion mit freundlicher Außenfarbe und 8 mm Isolationskern. Innen hellgrauer Polyestervelour; außen aluminisierte Polyesterfolie.

Einteilige Hecktürisolierung Befestigung über eine Druckknopfleiste oder bei montiertem Hängeschrank von außen. Zugang zum Stauraum unterhalb des Bettes ist durch 2 Reißverschlüsse möglich. Am Bett ist eine Klettverbindung, dadurch bleibt die Isolierverbindung im Schlafbereich erhalten.

NEU NEW Farbe Hellgrau, hoher Türausschnitt	**37452**	1	**219,90**
Farbe Hellbeige, hoher Türausschnitt	**37458**	1	**219,90**

Zweiteilige Hecktürisolierung
Befestigung mit Magneten, an der Innenseite der Flügeltüren, schnelle Montage und zuverlässige Isolierung. Der Stoff überlappt in der Mitte

NEU NEW Farbe: Hellgrau, hoher Türausschnitt	**37453**	1	**294,90**
Farbe: Hellbeige, hoher Türausschnitt	**37459**	1	**294,90**

Zweiteilige Hecktürisolierung

Fahrzeug-Isoliermatten für Reisemobile

Thermomatte Classic - hochwertige Außenisoliermatte für Fiat Ducato

- **Gute Isoliereigenschaften im Winter**
- **Schutz gegen Kälte und Hitze**
- **Reduziert im Sommer die Innenraumtemperatur**
- **Das Material ist winterfest und lässt sich auch bei großer Kälte aufrollen**
- **Frontklappe kann geöffnet werden**

Lieferumfang: Matte , Gummispanner sowie Aufbewahrungsbeutel
Material: Thermo-Sandwich
Farbe: Silbergrau
Passend für die Modelle Fiat Ducato 250/290

	90808	1	196,90

Universelle Frontscheibenisolierung für integrierte Reisemobile

Universelle Frontscheiben Isolierung.
In der Mitte 1,30 m hoch, Breite ca. 2,67 m.
Thermofolie mit ringsum eingefassten Kanten
Für Integrierte Wohnmobile
Technische Ausführung:
Ein Gummispanner an der Oberkante sorgt für dichten Abschluss und ermöglicht eine schnelle Befestigung
Unten wird die Matte mit 5 Abspannlaschen befestigt.
Die Scheibenwischer können als zusätzlicher Halt auf der Matte aufliegen.
Lieferumfang: 1 Frontscheibenisolierung, diverse Gummispanner.
Geeignet für Fahrzeuge mit oben angebrachten Außenspiegeln. Die Matte kann oben auch mit anschraubbaren LOXX-Druckknöpfen befestigt werden

Frontscheiben Isolierung	**90943**	**1**	**48,90**

1 Satz LOXX Druckknöpfe
Zur Befestigung der Frontscheiben-Isolierung an Reisemobilen ohne oben angebrachte Außenspiegel

	373831	**1**	**11,90**

Fußraumisolierung - Schutz vor Kälte im Fußraum

Universalmatte für den Fußraum unter dem Armaturenbrett.
Durch die dreidimensionale Wannenform schließt die Isolierung im Bereich der Fahrerhaustüren dicht ab.
Mit seitlicher Erhöhung im Bereich der Türen
Dadurch zusätzlicher Schutz gegen eindringende Kälte
Optimaler Schutz gegen Wärmeverlust im Fußraum
Farbe: Hellgrau
Passend für:

Fiat Ducato Typ 250 Bj. 2007-2014			
Mit Abdeckung zwischen den Sitzen	**37454**	**1**	**89,50**
Fiat Ducato Typ 290 ab Bj. 2014			
Mit Abdeckung zwischen den Sitzen^	**37455**	**1**	**109,–**
Ford Transit ab Bj. 2014	**37456**	**1**	**109,–**
Mercedes Sprinter (W906)			
Bj. 2007-2014	**37457**	**1**	**109,–**

Individuelle Polsteranfertigungen nach Wunsch

Polsterstoffe ..... 600 – 601
Schaumstoffe ..... 602 – 603
Polsterstoff-Zubehör 603
Gardinen und Zubehör ..... 604 – 605
Thermomatten-Folie 606
Thermomatten-Zubehör 606